A-860
알루미늄제

매립 핸들(게이트 록)
EMBEDDED HANDLES (GATE LOCKS)

A-860-1

키 No.T0230
Key

열쇠가 다른 타입
Key differences

특징 Feature

- 파이프는 도어 내부에 매립되기 때문에 도어의 외관을 해치지 않습니다.
- 핸들은 크고 잡기 쉬우며, 조작성이 뛰어납니다.
- 자물쇠는 방진 셔터가 내장된 리시버블 키입니다.

- The door with the pipes embedded inside makes the van's body appearance neat.
- The handle is large, so that it is easy to grip and operate.
- The lock device has a dustproof shutter and the key is reversible.

사양	● 재질: 본체/알루미늄 합금(ADC) 핸들/아연합금(ZDC) 부착판/스텐레스 강판(SUS304) ● 표면 마무리: 열처리 도장(실버 메탈릭) ● 열쇠가 다른 타입 수: 최대 1,000가지 ● 부속품: 키 2개
동작	● 핸들을 약 40mm 리프트 업해서 90° 회전시키면 좌우 파이프가 26.5mm 안쪽으로 들어갑니다.
용도	● 특장차•진동기기•테일 게이트 리프터
비고 ⚠	● 핸들과 파이프는 조립되어 있지 않습니다. ● 파이프(ϕ16)는 별매입니다. ● 오래 사용하시기 위해서 정기적으로 접동부에 윤활제를 도포해 주십시오.

Specifi-cations	● Material: Main unit: Aluminum alloy (ADC) Handle: Zinc alloy (ZDC) Installation plate: Stainless steel (SUS304) ● Finish: Baked (silver metallic) ● No. of max. key differences: 1,000 ● Accessories: Two keys
Operation	● Lift up the handle about 40mm, and turn 90° so that the pipe on either side will draw back 26.5mm toward the inside.
Specific use	● Specially equipped vehicles, oscillation devices
Remarks ⚠	● The handle and the pipe are not assembled. ● The pipe (ϕ16) is sold separately. ● To prolong the life of the product, apply a regular coating of high-performance lubricant to the sliding parts.

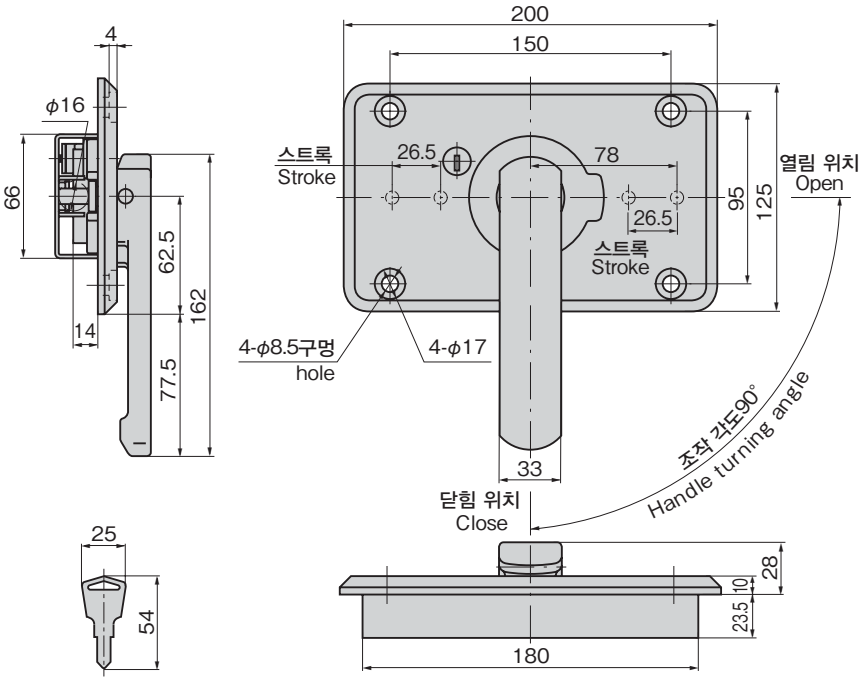

부착 방법
Installation method

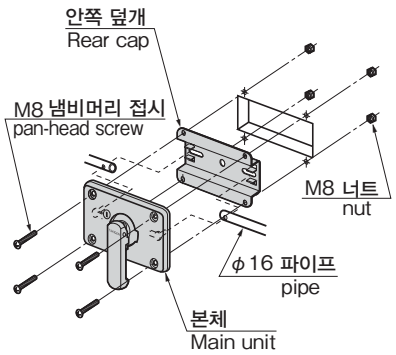

M8 나사•M8 너트는 도어 두께에 맞추어서 준비해 주십시오.
Prepare M8 screw and M8 nut according to the door thickness.

사용 예
Example of application

부착 피치 150mm인 손잡이 사용 가능.
(AP-829-2 추가 가공이 필요)
Can be used with a pull with an installation hole pitch of 150mm. AP-829-2 requires additional working.

패널 구멍 치수
Panel drilling dimensions

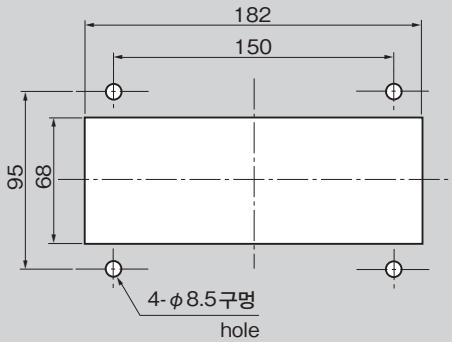

상품번호 Product No.	RoHS 10	비고 Remarks	제품질량(g) Mass	코드 Code
A-860-1		동번 Keyed alike	1,350	02068
A-860-1-TVC		열쇠가 다른 타입 Key differences	1,350	04246
A-860-2		열쇠 없음 Without lock	1,300	02069

●: RoHS10 대응품
▲: RoHS10에 대응가능합니다.

크레몬
롤러 잠금
특장 밀폐 핸들
프리져 밀폐
평면 스윙
평면 핸들
팝 핸들
리프트 핸들
어져스터 핸들
래치식
스내치
링크
후크식
록 핸들
L형 핸들
T형 핸들
원형 소형
누름 버튼
손잡이
노브
스톱퍼 로드
조인트 링크
와이어
LINK HANDLES