B-898
알루미늄제

NEW

차량 도어용 스톱퍼
STOPPER FOR VEHICLE DOOR

트럭 측면에 밀착하여 고정할 수 있습니다.
Can hold door snuggly to side of truck.

B-898-1

고정 위치
Holding position

수납 위치
Retracted position

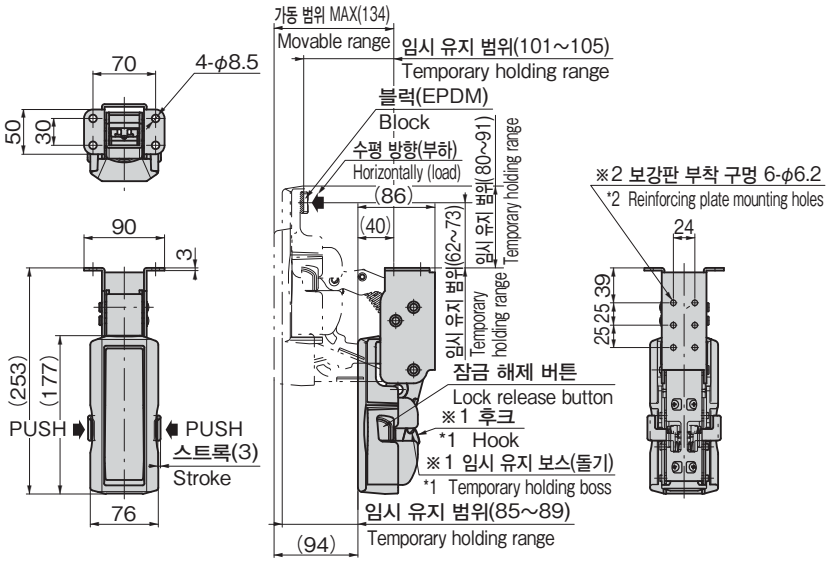

※1 후크와 임시 유지 보스(돌기)는 마모된 경우 교체하십시오.
※2 강성이 부족한 경우에 사용하십시오.
*1 Replace hook and temporary holding boss when worn.
*2 Use reinforcing plate when rigidity is insufficient.

조작 방법
How to operate

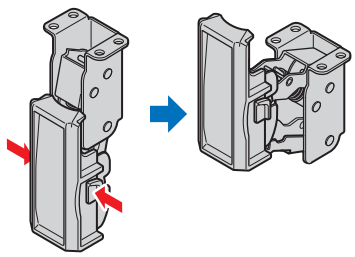

양측의 버튼을 누르면 잠금이 해제되고 조작이 가능.

Push buttons on both sides to release lock and operate.

사용 예
Example of application

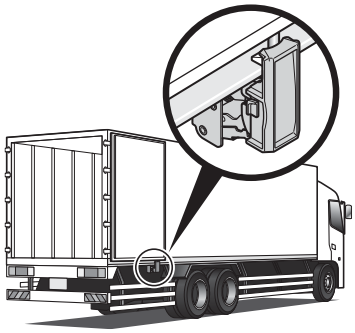

상품번호 Product No.	RoHS 10	제품질량(g) Mass	코드 Code
B-898-1		1,703	13539

●: RoHS10 대응품
▲: RoHS10에 대응 가능합니다.

특징 Feature

- 하물의 승하강에 수반되는 트럭 조작의 작업 효율을 추구. 리어 도어를 보다 안전하게 열어 트럭 측면에 밀접시키는 것을 목적으로 개발했습니다. 반입 시에 시야가 넓어지고 좁은 공간에도 주차하기 쉬워집니다.
- 원액션으로 도어를 눌러 유지할 수 있습니다.

- Designed to improve truck handling that accompanies loading and unloading. Developed to allow rear doors to be opened more completely and held closer to side of a truck. Improves field of view when delivering goods, and also makes parking easier in narrow spaces.
- Presses onto and holds door in one single action.

사양	● 재질: 알루미늄 합금(ADC), 아연합금(ZDC), 스텐레스 강판(SUS304), 에틸렌 프로필렌 고무(EPDM) ● 표면 마무리: 열처리 도장
용도	● 특장차, 컨테이너, 보냉차 등의 리어 도어 유지용
납기	● 표준품•••납기는 문의해 주십시오
비고 ⚠	● 도어 유지 상태에서는 본 제품이 차체 측면에서 튀어 나와있습니다. 도어 유지 위치에서 주행하지 마십시오.

Specifications	● Material: Aluminum alloy (ADC), zinc alloy (ZDC), stainless steel plate (SUS304), ethylene propylene rubber (EPDM) ● Finish: Baked
Specific-use	● For holding rear doors of specially equipped vehicles, container cars, refrigerator cars, etc.
Remarks ⚠	● This product projects from the side of the vehicle while holding a door. Do not allow the vehicle to travel while in the door-holding position.

부착 예
Example of installation

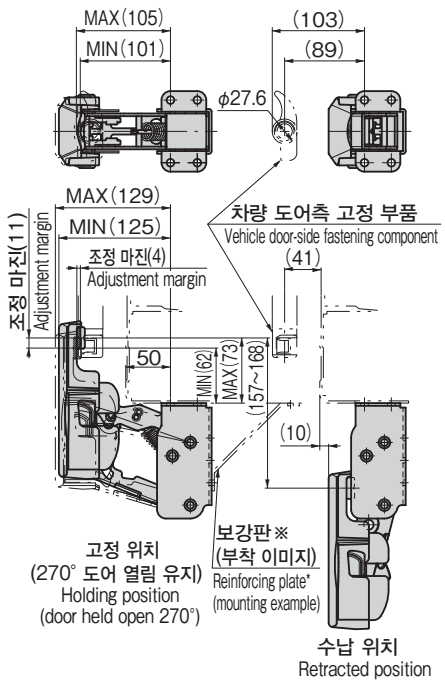

※보강판은 부속되어 있지 않습니다.
필요할 경우 고객께서 준비해 주십시오.
※본 그림은 부착 예입니다.
사용에 맞추어 부착 위치 조정을 수행하십시오.

* Reinforcing plate is not included.
The customer should prepare as required.
* Example of installation shown.
Adjust position of installation according to application.