슬라이드 캐치

C-892
아연합금제

B-892
철제

글래스 윈도우 조임쇠
GLASS WINDOW FASTENERS

글래스 윈도우 경첩
GLASS WINDOW HINGES

C-892

B-892
(전용 글래스 윈도우 경첩)
(Exclusive window hinge)

〔C-892〕

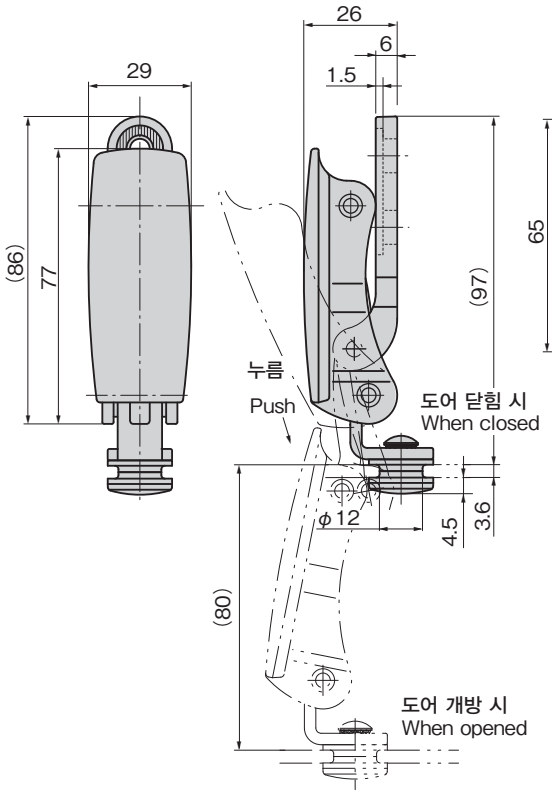

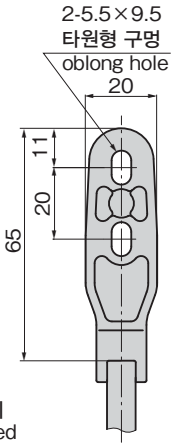

〔B-892〕

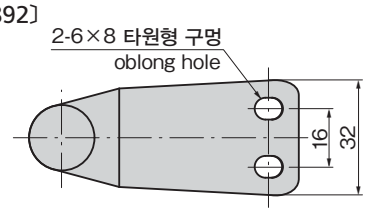

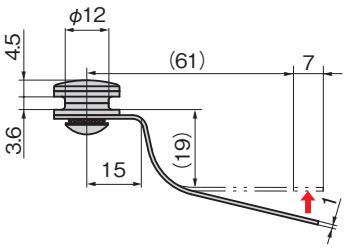

화살표 방향에서 약 68.6N의 하중이 걸린 위치
The posision when a load of approx. 68.6N is applied from the arrow.

동작 예
Operation of application

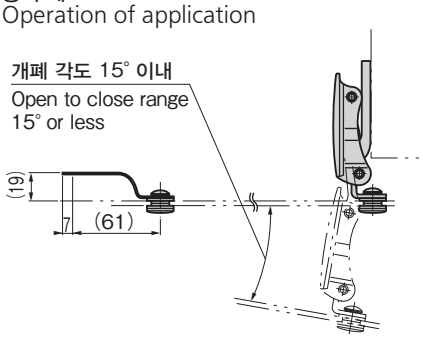

특징 Feature

- 유리창 등을 밀폐 또는 환기용 반 개방 상태로 유지합니다.
- 수지제의 소프트한 핸들입니다.

- Hold the glass window tightly closed or opened halfway for ventilation.
- Soft resin handle.

〔C-892〕

사양	● 재질: 핸들/폴리카보네이트(PC)(그레이) 암/아연합금(ZDC) 패킹/클로로프레인 고무(CR) ● 표면 마무리: 아연 도금 크로메이트 처리 (MZZn-C)

〔B-892〕

사양	● 재질: 판스프링/탄소공구 강판(SK5) 캡/아연합금(ZDC) 패킹/클로로프레인 고무(CR) ● 표면 마무리: 아연 도금 크로메이트 처리 (MZZn-C)
용도	● 특장차·건설기계·버스
비고	● 개방 시에는 핸들을 확실하게 미십시오. ● 부착나사는 트러스 나사를 사용하십시오. ● 창문의 개폐 각도는 15° 이내로 설정해 주십시오.

〔C-892〕

Specifications	● Material: Handle: Polycarbonate (PC) (gray) Arm: Zinc alloy (ZDC) Packing: Chloroprene rubber (CR) ● Finish: Zinc plating black chromate treatment (MZZn-C)

〔B-892〕

Specifications	● Material: Leaf spring: Carbon tool steel (SK5) Cap: Zinc alloy (ZDC) Packing: Chloroprene rubber (CR) ● Finish: Zinc plating black chromate treatment (MZZn-C)
Specific-use	● Specially equipped vehicles, construction machinery, buses
Remarks	● Push the handle surely when unlocked. ● Use truss screws for installation. ● Set the angle of opening and closing the window at 15° or less.

상품번호 Product No.	RoHS 10	제품질량(g) Mass	코드 Code
C-892		100	22205
B-892		30	11687

●: RoHS10 대응품 ▲: RoHS10에 대응 가능합니다.

사용 예
Example of application

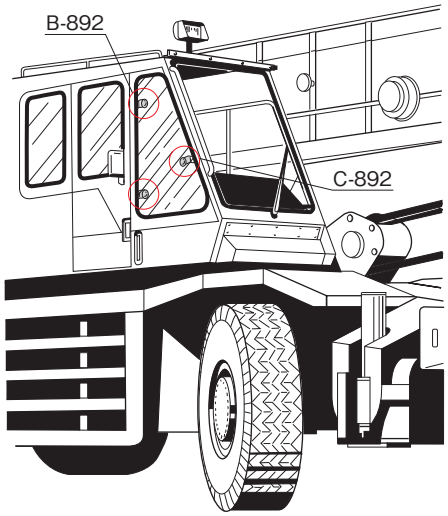

화스너
래치 자물쇠
도어 캐치
스내치 록
컨트롤 센터
파이프 관련 쇠장구
그레이팅 록
공업용 자물쇠
전자파 대책
패킹
창틀·카드 홀더
고무 다리 그로메트 (Grommet)
주변기기 (C)
충전기용 쇠장식
프리져 쇠장식
래싱 시스템
DOOR CATCHES