C-878
철제

3점 조임용 컨트롤 센터
CENTER CONTROLS (3-POINTS LOCK TYPE)

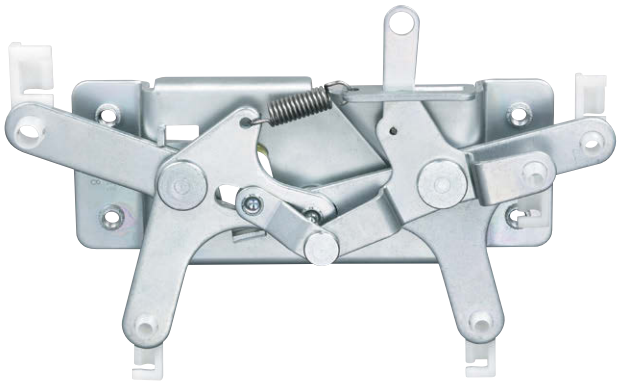

C-878

특징 Feature

- 3곳의 도어 록을 원격 조작하기 위한 컨트롤 센터입니다.
- 자물쇠나 전기적 구동 장치 등으로 잠금/해제가 가능합니다.
- 핸들이나 자물쇠와의 접속이 간단합니다.
- 내부 조작용 레버가 달려있기 때문에 내부에도 핸들이나 자물쇠 접속이 가능합니다. (C-878-A)

- The control center enables the 3-point door lock to be controlled remotely.
- Lock/unlock can be controlled in conjunction with another lock and the electric drive device.
- The handle and lock can be connected to this center control easily.

사양	● 재질: 냉간 압연 강판(SPCC) ● 표면 마무리: 아연 도금 크로메이트 처리 (MFZn-C) ● 부속품: C-878-A/φ4 로드용 퀵 부쉬 5개 C-878/φ6 로드용 퀵 부쉬 1개 φ4 로드용 퀵 부쉬 4개
용도	● 버스 등의 트렁크 덮개•특장차
비고	● A-873(384페이지) 등의 핸들과 C-1625(1098페이지) 등의 래치와 조합하여 사용하십시오.

Specifications	● Material: Cold rolled steel plate (SPCC) ● Finish: Zinc plating chromate treatment (MFZn-C) ● Accessories: C-878-A: Five φ4-rod quick bushes C-878: One φ6-rod quick bushes Four φ4-rod quick bushes
Specific use	● Bus's trunk lids, specially equipped vehicles
Remarks	● Use in combination with the A-873 (page 384) handle and the C-1625 (page 1098) latch is recommended.

〔C-878〕

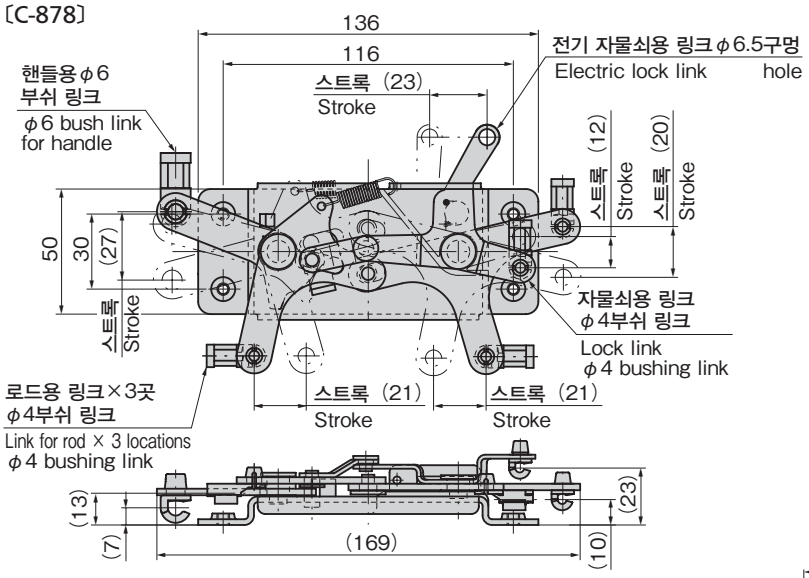

〔C-878-A〕

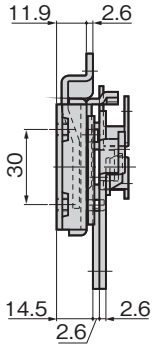

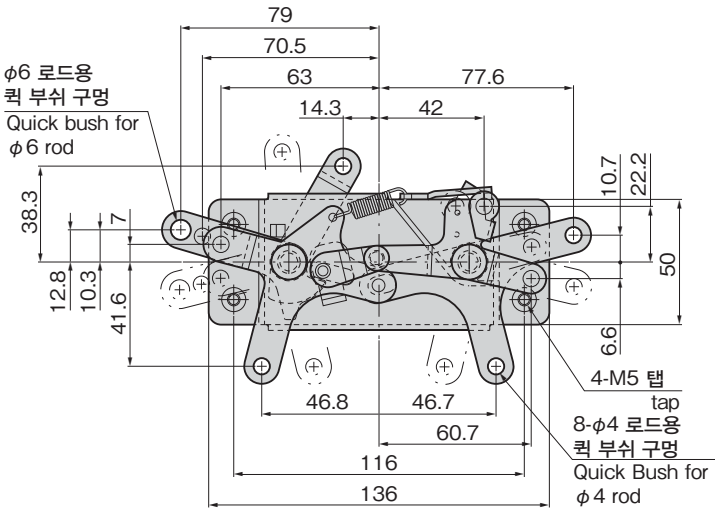

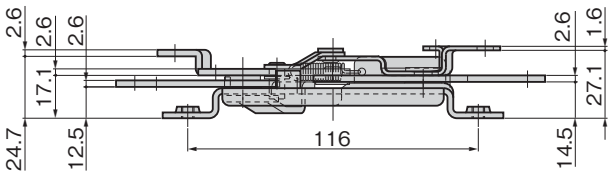

사용 예
Example of application

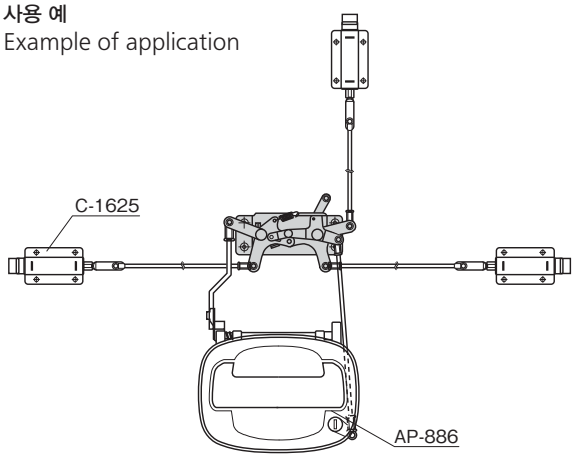

상품번호 Product No.	RoHS 10	제품질량(g) Mass	코드 Code
C-878	●	280	21738
C-878-A	●	300	22940

●: RoHS10 대응품
▲: RoHS10에 대응 가능합니다.