# A-388N
아연합금제

TAK 60 키 체인지

## 대형 면 부착 록 핸들
LARGE LOCK HANDLES

A-388N

키 No.TAK60
Key

### 사용 예
Example of application

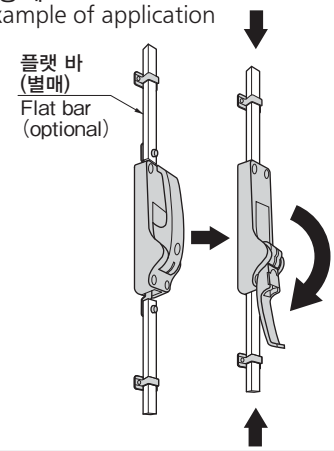


### 도어 닫힘 조작 시
When close door is operated

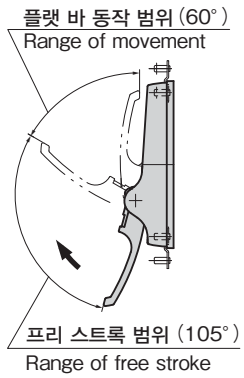


### 특징 Feature

- 면 부착 타입은 간단히 부착할 수 있습니다.
- 상하의 플랫 바(별매)로 강력하게 밀폐합니다.
- 플랫 바 가이드(A-388N-G)는 수지가 들어 있어서 작동이 유연합니다.
- 내부 핸들(A-100-3/4, A-394-3H 등을 선택하십시오.) 을 부착하여 120° 회전하면 비상 탈출이 가능합니다(잠금 시 불가).
- 자물쇠는 조작성이 뛰어난 방진 셔터 내장 신형 리버시블 키 TAK60을 표준 부착
- 좌우 겸용형.

- Surface attachment type. Easy to install.
- Reliable airtightness is ensured by upper and lower flat bar (optional).
- Resin is incorporated in flat bar guides (A-388N-G) for smooth operation.
- Can be used for emergency escape by fitting inner handle (select from A-100-3/4, A-394-3H, etc.) to be turned 120°. (Only when not locked)
- Standard equipment includes easy-to-operate TAK60 reversible key and dustproof shutter.
- For both left-hand and right-hand use.

| | |
|---|---|
| 사양 | ● 재질: 아연합금(ZDC)<br>● 앞면 마무리: 열처리 도장<br>● 플랫 바 스트록: 30mm(핸들을 리프트)<br>● 부속품: 키 2개•플랫 바 가이드(A-388N-G) 2개•나사 구멍용 덮개 4개•코터 핀 2개•평워셔 2개 |
| 용도 | ● 밀폐 도어•쉘터•대형 캐비닛•전자파 방호 도어•방음 도어의 보조 도어 |
| 납기 | ● 표준품•••납기는 문의해 주십시오 |
| 비고 | ● 비상 탈출용의 □8 축의 길이는 도어 부착면에서 30mm가 되도록 설정하십시오.<br>● 플랫 바는 별매입니다.<br>● 열쇠가 다른 타입•키 No.0200도 제작합니다.<br>● 로드 가이드(A-388N-G)는 추가로 주문하실 수 있습니다. |

| | |
|---|---|
| Specifications | ● Material: Zinc alloy (ZDC)<br>● Finish: Baked<br>● Flat bar stroke: 30mm<br>● Accessories: Two keys, two flat bar guides (A-388N-G), four decorative covers for screw holes, two cotter pins, two washers |
| Specific-use | ● Sealed doors, shelters, large cabinets, electromagnetic protective doors, subdoors of soundproof doors |
| Remarks | ● Set the length of the □8 emergency escape rod to be 30mm from the installation surface of the door.<br>● Flat bar are optional.<br>● You can also place an order to have a rod guide (A-388N-G) added. |

〔A-388N〕

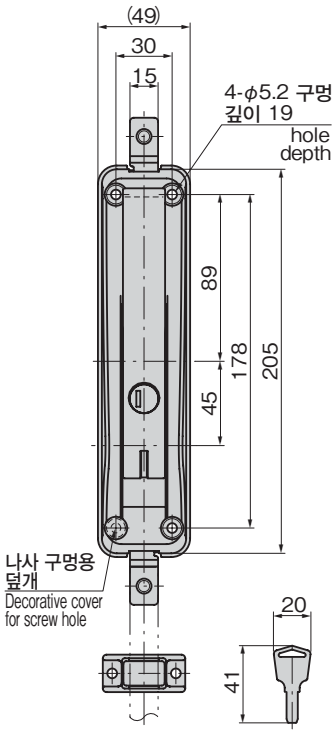


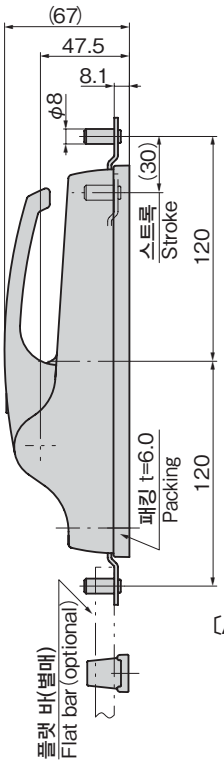


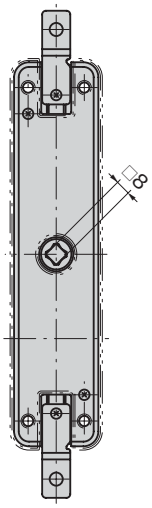


〔A-388N-G〕

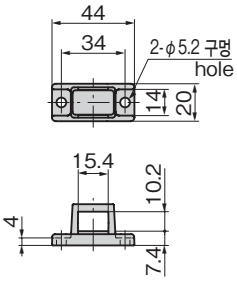


### 권장 플랫 바 가공 치수
Recommended flat bar form

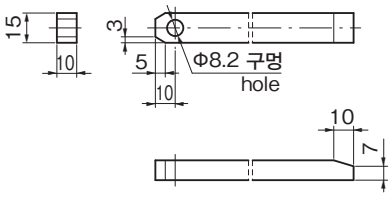


| 상품 번호 Product No. | RoHS 10 | 제품질량(g) Mass | 코드 Code |
|---|---|---|---|
| A-388N | | 1,434 | 04212 |

●: RoHS10 대응품
●: RoHS10에 대응 가능합니다.