FA-683
아연합금제

SIAA for KOHKIN

오븐용 밀폐 리프트 핸들
AIRTIGHT LIFT HANDLES FOR OVENS

증기를 내보내는 안전 설계
Steam-releasing safety design

FA-683-S

FA-683-L

Ⓢ=항균 가공 부위
Parts with antibacterial treatment

〔FA-683-S〕

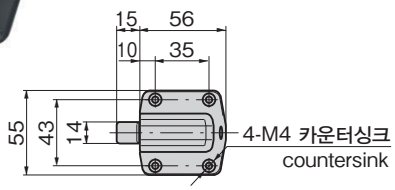

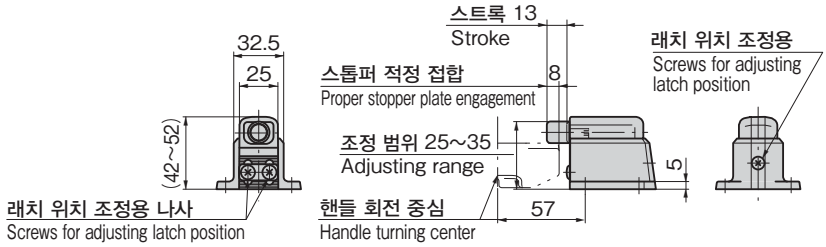

특징 Feature

- 열전도가 적은 수지 레버로 업무용 오븐에 최적입니다.
- 핸들을 0°에서 55° 회전시키면 도어에 틈이 생겨 증기나 열풍을 내보내는 안전 설계입니다.
- 핸들 회전 시 0°, 55°, 90°에서 클릭감이 있어 핸들을 유지합니다.
- 가볍게 도어를 누름으로서 임시 닫힘 상태로 됩니다.
- 롤러의 움직임에 의해 유연한 조작감으로 도어를 확실하게 밀폐할 수가 있습니다.
  (조임량: 11.5mm 임시 닫힘 상태에서 정식 닫힘 상태까지)
- 캐치의 롤러는 조정할 수 있습니다.
- 래치 방식이기 때문에 잘못 조작해도 오븐 본체나 핸들에 부담이 걸리지 않는 안전 기구.
- 오른손용(우회전)•왼손용(좌회전)이 있습니다.

- Low heat-conduction type resin lever, perfect for industrial ovens.
- Safety design allows steam and hot air to escape through the gap in the door when the handle is rotated from 0° to 55°.
- Handle clicks and is held in place when rotated to 0°, 55°, and 90°.
- Pressing the door closes it lightly.
- Rolling action of roller allows smooth, secure, and airtight door closure. (Tightening: 11.5mm, from lightly closed to securely closed)
- Catch roller can be adjusted.
- Latch-type catch provides safety mechanism that does not place load on oven body or handle even if misoperated.
- Right-opening (right-turning) and left-opening (left-turning) available.

사양	• 재질: 핸들/폴리아미드(PA6) 샤프트/아연합금(ZDC) 캐치/아연합금(ZDC) 캐치 롤러/스텐레스(SUS304) • 앞면 마무리: 샤프트•캐치/크롬 도금 (MZCr) • 적용 판 두께: 1~5mm
용도	• 업무용 오븐•주방기기•시험기기 등의 밀폐 도어
비고	• 핸들 본체와 캐치는 별매입니다. • 주문 시에는 좌우 사양을 지정해 주십시오. • 다른 컬러도 제작합니다.

Specifications	• Material: Handle: Polyamide (PA6) Shaft: Zinc alloy (ZDC) Catch: Zinc alloy (ZDC) Catch roller: Stainless steel (SUS304) • Finish: Shaft, catch: Chrome plating (MZCr) • Applicable panel thickness: 1 to 5mm
Specific-use	• Airtight doors such as on industrial ovens, culinary equipment, and test equipment
Remarks	• Handle body and catch are sold separately. • Please specify left or right when ordering.

〔FA-683-R〕

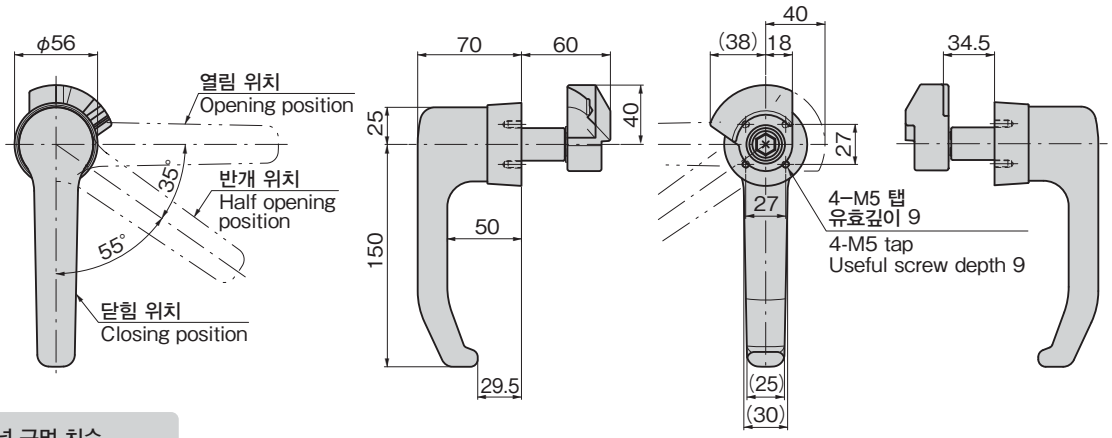

패널 구멍 치수
Panel drilling dimensions

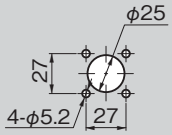

상품 번호 Product No.	RoHS 10	비고 Remarks	제품질량(g) Mass	코드 Code
FA-683-L		핸들 왼손용 Left-opening handle	950	60905
FA-683-R		핸들 오른손용 Right-opening handle	950	60904
FA-683-S		캐치 Catch	340	60903

●: RoHS10 대응품 ▲: RoHS10에 대응 가능합니다.