오븐 핸들

FA-684

아연합금제

NEW SIAA for KOHKIN

오븐용 롤러 조임 더블 액션 핸들

ROLLER SECURING DOUBLE ACTION HANDLES FOR OVENS

2점 조임으로 대형 오븐 도어에 최적
2-point locking, perfect for large oven doors

FA-684-R

Ⓢ=항균 가공 부위
Parts with antibacterial treatment

〔FA-683-S〕
캐치는 별매입니다.
Catches are sold separately.

사용 예
Example of application

특징 Feature

- 열전도가 적은 수지 레버로 업무용 오븐에 최적입니다.
- 핸들을 0°에서 55° 회전시키면 도어에 틈이 생겨 증기나 열풍을 내보내는 안전 설계입니다.
- 핸들 회전 시 0°, 55°, 90°에서 클릭감이 있어 핸들을 유지합니다.
- 가볍게 도어를 누름으로서 임시 닫힘 상태로 됩니다.
- 롤러의 움직임에 의해 유연한 조작감으로 도어를 확실하게 밀폐할 수가 있습니다. (조임량은 11.5mm. 임시 닫힘 상태에서 정식 닫힘 상태까지)
- 오른손용•왼손용이 있습니다.

- Low heat-conduction type resin lever, perfect for industrial ovens.
- Safety design allows steam and hot air to escape through the gap in the door when the handle is rotated from 0° to 55°.
- Handle clicks and is held in place when rotated to 0°, 55°, and 90°.
- Pressing the door closes it lightly.
- Rolling action of roller allows smooth, secure, and airtight door closure. (Tightening: 11.5mm. From lightly closed to securely closed)
- Right-opening and left-opening available.

사양	● 재질: 핸들부/폴리아미드(PA6) 샤프트부/아연합금(ZDC) ● 앞면 마무리: 샤프트부/크롬 도금(MZCr) ● 적용 판 두께: 1~5mm
용도	● 대형 업무용 오븐•주방기기•시험기기 등의 밀폐 도어
납기	● 표준품•••납기는 문의해 주십시오
비고	● 핸들 본체와 캐치는 별매입니다. 캐치는 FA-683-S를 사용하십시오. ● 다른 컬러도 제작합니다. ● 로드•너트는 별매입니다.

Specifications	● Material: Handle: Polyamide (PA6) Shaft: Zinc alloy (ZDC) ● Finish: Shaft: Chrome plating (MZCr) ● Applicable panel thickness: 1 to 5mm
Specific-use	● Airtight doors such as on large industrial ovens, culinary equipment, and test equipment
Remarks	● Handle body and catch are sold separately. Use FA-683-S for catch. ● Other colors can also be made. ● Rod, nuts are sold separately.

〔FA-684-R〕

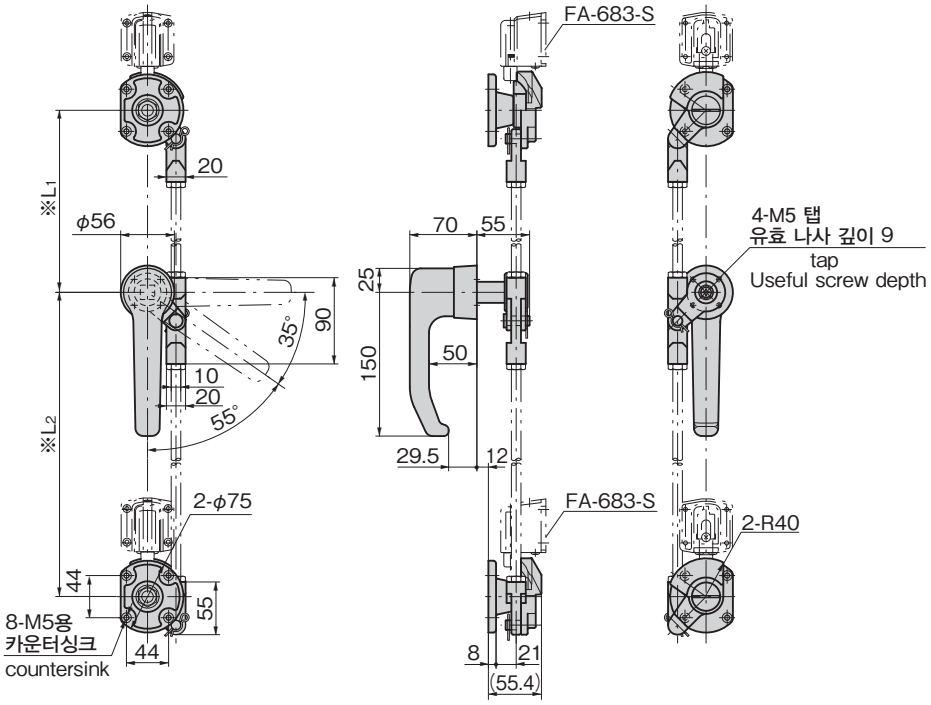

패널 구멍 치수
Panel drilling dimensions

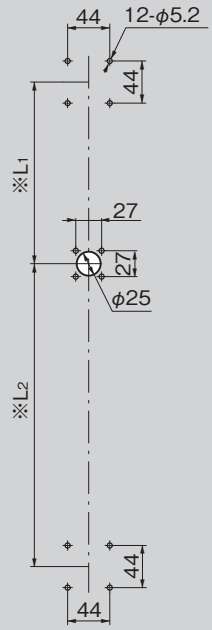

※로드, 너트는 별매입니다.
지정한 길이에 맞추어 견적을 드립니다.
L1, L2 치수를 알려 주십시오.

※Rod, nuts are sold separately.
We can provide an estimate for any specified length.
Please contact TAKIGEN with the dimensions for L1, L2.

상품 번호 Product No.	RoHS 10	비고 Remarks	제품질량(g) Mass	코드 Code
FA-684-L	▲	본체(왼손용) Main body (Left-hand use)	2,630	60974
FA-684-R	▲	본체(오른손용) Main body (Right-hand use)	2,630	60973
FA-683-S		캐치 Catch	340	60903

●: RoHS10 대응품 ▲: RoHS10에 대응 가능합니다.