A-1485-F 스텐레스제 | A-485-F 아연합금제 | A-485 알루미늄제

스텐레스 · 방수 · TAK 60 · 마스터 체인지 · 키 체인지

방수 플랫 핸들
WATERPROOF FLUSH HANDLES

하이 시큐리티 자물쇠를 표준 장착!!

A-1485-F-3-1-TAK60

키 No.TAK60
Key

키 No.0200
Key

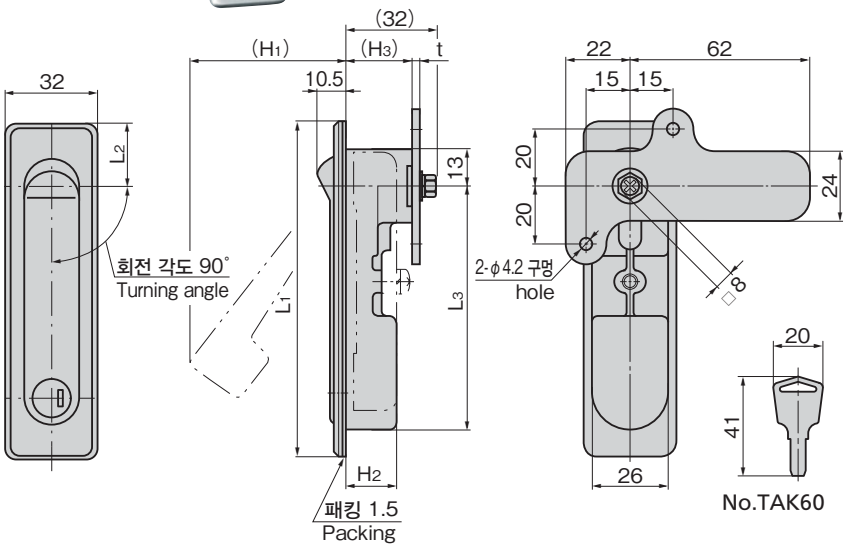

패널 구멍 치수
Panel drilling dimensions

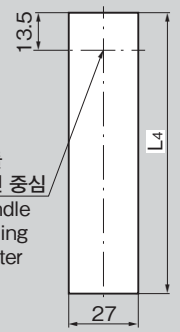

방진 캡
Dust protector cap

방진 캡 A-485-RC를 사용할 때에는 패널 구멍 치수가 달라집니다. 또한 핸들에사용되고 있는 시프 패킹은 사용할 수 없습니다.
Panel drilling dimensions differ when using a dust protector cap A-485-RC. Sheet packing used for the handle cannot be used.

A-485-RC-4

상품 번호 Product No.	RoHS 10	패널 구멍 치수 Panel drilling dimensions	코드 Code
A-485-RC-4		99.5×27.5	04260
A-485-RC-5		72×27.5	04393

특징 Feature

- 자물쇠는 조작성이 뛰어난 방진 셔터 내장 신형 리버시블 키 TAK60을 표준 부착
- 평면 핸들 A-160·A-240 시리즈의 패널 구멍 치수로도 부착할 수 있습니다. (A-485-F-3)
- 방수 타입(O링·시트 패킹 사용)
- 방청 향상의 서치라이트 크롬 도금
- 좌우 겸용형(캠과 스톱퍼를 뒤집으면 좌우를 바꿀 수가 있습니다.)

- The lock comes standard with the TAK60, a new-style reversible key with an easy-to-use dustproof shutter.
- Panel drilling dimensions for flush handles A-160/A-240 series can be used for installation. (A-485-F-3)
- Waterproof.(using O-ring and sheet packing)
- Rustproof satellite chrome plating.
- For both left-hand and right-hand use. (the left-hand or right-hand use can be changed by reversing the cam and stopper plate)

사양	● 재질: A-1485-F/스텐레스강 주물(SUS304) A-485-F/아연합금(ZDC) A-485/알루미늄 합금(ADC) ● 앞면 마무리: A-1485-F/헤어 라인 마무리 A-485-F/서치라이트 크롬 도금(MZCr) A-485/서치라이트 크롬 도금(MACr) ● 열쇠 번호: TAK60 ● 부속품: 키 2개·나사 세트·전용 스톱퍼·부착판
용도	● 큐비클·배분전반·제어반
비고	● 마스터 시스템, 지정 동번, 열쇠가 다른 타입도 제작합니다. ● 열쇠 불포함 타입도 있습니다.(A-485-3~6) ● 부착 나사를 변경함으로서 판 두께를 크게할 수가 있습니다. A-1485-F-3·4: 3.5mm(M5×12 SW) ● 본 제품의 스톱퍼 부착용 나사는 풀림 방지를 위해 '풀림 방지제'를 도포할 것을 권장합니다.

Specifications	● Material: A-1485-F: Cast stainless steel (SUS304) A-485-F: Zinc alloy (ZDC) A-485: Aluminum alloy (ADC) ● Finish: A-1485-F: Hairline finish A-485-F: Satellite chrome plating (MZCr) A-485: Satellite chrome plating (MACr) ● Key No.: TAK60 ● Accessories: Two key, screws, special stopper plate and installation plate.
Specific use	● Cubicles, power/distribution and control boards.
Remarks	● It can be adapted to a panel thickness by replacing the screws. A-1485-F-3·4 : 3.5mm (M5 X 12SW) ● It is recommended that thread-locking fluid be used to prevent loosening of the mounting screws for the catch.

상품 번호 Product No.	RoHS 10	열쇠 번호 Key No.	비고 Remarks	재질 Material	L1	L2	L3	L4	(H1)	H2	(H3)	t	제품질량(g) Mass	적용 판 두께 Applicable panel thickness	부속 스톱퍼 Attached stopper plate	코드 Code
A-1485-F-3-1-TAK60	●	TAK60	열쇠 포함 With lock	SUS	142	26	103	117	76	21.5	24.5	2	445	0~2.0	AC-1025-E-4	04165
A-1485-F-4-1-TAK60	●				117	22.5	85	99	63				360	0~2.0	AC-1025-E-4	04166
A-1485-F-5-1-TAK60	▲				84	20	57	71	44				295	0~2.0	AC-1025-53	04167
A-1485-3-1	▲	0200			142	26	103	117	72.5	18	24		466	0~2.5	AC-1025-E-4	01859
A-1485-4-1	▲				117	22.5	85	99	66				400	0~2.5	AC-1025-E-4	01860
A-1485-5-1	▲				84	20	57	71	40				328	0~2.0	AC-1025-E-4	01861
A-1485-6-2	●		열쇠 없음 Without lock		70	16.5	50	64	36.5				260	0~2.0	AC-1025-E-4	03031
A-485-F-3-1-TAK60		TAK60	열쇠 포함 With lock	ZDC	142	26	103	117	76	21.5	24	2.3	470	0.8~2.3	AC-25-E-4	04110
A-485-F-4-1-TAK60					117	22.5	85	99	63				390	0.8~2.3	AC-25-E-4	04111
A-485-F-5-1-TAK60					84	20	57	71	44				310	0.8~2.0	AC-25-E-4	04112
A-485-3-1	●	0200		ADC	142	26	103	117	64.5	18	24		285	0~3.0	AC-25-E-4	01356
A-485-3-2	●		열쇠 없음 Without lock		142	26	103	117	64.5				285	0~3.0	AC-25-E-4	02698
A-485-4-1	●	0200	열쇠 포함 With lock		117	22.5	85	99	56.5				240	0~3.0	AC-25-E-4	01357
A-485-4-2	●		열쇠 없음 Without lock		117	22.5	85	99	56.5				240	0~3.0	AC-25-E-4	02699
A-485-5-1	●	0200	열쇠 포함 With lock		84	20	57	71	40.5				200	0~2.0	AC-25-E-4	01358
A-485-5-2			열쇠 없음 Without lock		84	20	57	71	40.5				200	0~2.0	AC-25-E-4	02700
A-485-6-2	●				70	16.5	50	64	36.5				165	0~2.0	AC-25-E-4	01359

●: RoHS10 대응품 ▲: RoHS10에 대응 가능합니다.
※A-485-3·4·5 열쇠 불포함 타입도 있습니다. A-485-3/4/5 without lock-type is also available.

크레몬
롤러 잠금
특장 밀폐 핸들
프리져 밀폐
평면 스윙 핸들
평면 핸들
팝 핸들
리프트 핸들
어져스터 핸들
래치식
스내치
링크
후크식
록 핸들
L형 핸들
T형 핸들
원형 소형
누름 버튼
손잡이
노브
스톱퍼 로드
조인트 링크
와이어