A-910
아연합금제

RoHS 10

평면 핸들
FLUSH HANDLES

A-910-1-1

A-910-2-1

키 No.030
Key

특징 Feature

- 좌우 겸용형(스톱퍼를 뒤집으면 좌우를 바꿀 수가 있습니다.)
- For both left-hand and right-hand use. (The left-hand or right-hand use can be changed by reversing the stopper plate)

사양	● 재질: 아연합금(ZDC) ● 표면 마무리: 어벤추린 크롬 도금(MZCr) ● 열쇠 번호: 030 ● 부속품: 키 2개•나사 세트•전용 스톱퍼
용도	● 배분전반•제어반
비고 ⚠	● 오래 사용하기 위해 정기적으로 접동부에 고성능 윤활제를 도포하십시오. ● A-910-2는 부착 나사를 (M4×8SW)로 변경함으로서 3mm까지의 판 두께에 대응할 수가 있습니다. ● 열쇠 불포함 타입도 제작합니다. ● 본 제품의 스톱퍼 부착용 나사는 풀림 방지를 위해 '풀림 방지제' 를 도포할 것을 권장합니다. ● 열쇠를 필요 이상으로 회전시키면 자물쇠부•열쇠 선단부가 파손될 우려가 있으므로 주의하십시오.

Specifications	● Material: Zinc alloy (ZDC) ● Finish: Aventurine chrome plating (MZCr) ● Key No.: 030 ● Accessories: Two keys, screws and special stopper plate
Specific use	● Power/distribution and control boards
Remarks ⚠	● To prolong the life of the product, apply a regular coating of high-performance lubricant to the sliding parts. ● A-910-2 can be adapted to max. applicable panel thickness of up to 3mm by replacing the screws with M4 X 8SW. ● It is recommended that thread-locking fluid be used to prevent loosening of the mounting screws for the catch. ● Note that care is required, since turning the key more than is necessary risks damaging the lock or the tip of the key.

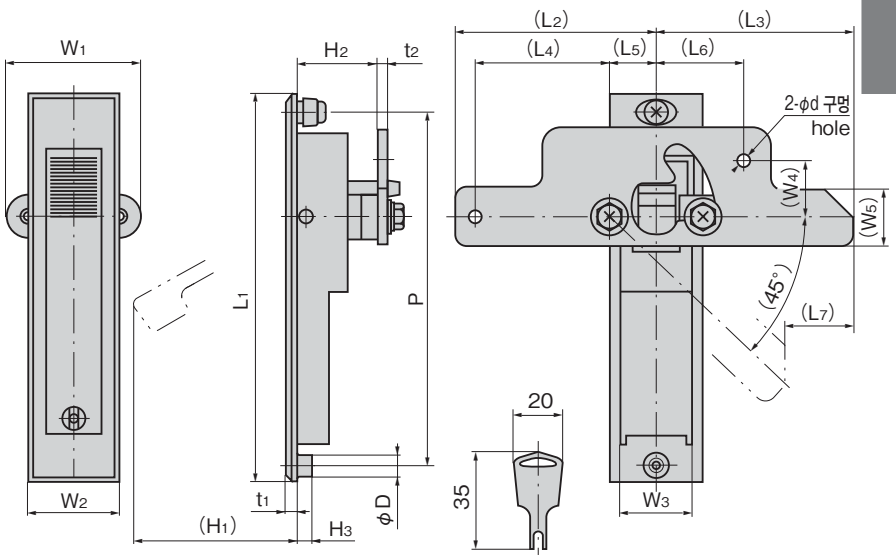

패널 구멍 치수
Panel drilling dimensions

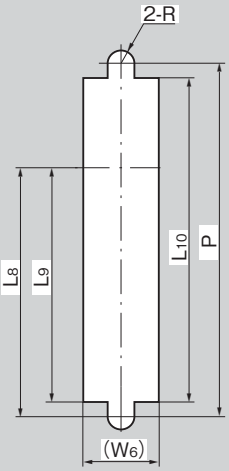

상품 번호 Product No.	RoHS 10	부속 스톱퍼 Attached stopper plate	제품질량(g) Mass	코드 Code
A-910-1-1	●	본 제품 전용 스톱퍼 Special stopper plate	420	00658
A-910-2-1	●	본 제품 전용 스톱퍼 Special stopper plate	300	00660

상품 번호 Product No.	L1	(L2)	(L3)	(L4)	(L5)	(L6)	(L7)	L8	L9	L10	W1	W2	W3	(W4)	(W5)	(W6)	(H1)	H2	H3	t1	t2	P	φD	φd	R	적용 판 두께 Applicable panel thickness
A-910-1-1	141	70	70	47.5	16	30	25	90	83.5	114	48	32	25	20	20	26	57.5	28	7	4	3.2	127	8	4.2	4.5	1.0~3.0
A-910-2-1	112	65	65	45	15	24	24	69	63.5	89	44	30	24	22	23	25	44.5	25.5	6	3	2.3	100	7	3	4	0.8~1.5

●: RoHS10 대응품 ▲: RoHS10에 대응 가능합니다.

크레몬
롤러 잠금
특장 밀폐 핸들
프리져 밀폐
평면 스윙
FLUSH HANDLES 평면 핸들
팝 핸들
리프트 핸들
어져스터 핸들
래치식
스내치
링크
후크식
록 핸들
L형 핸들
T형 핸들
원형 소형
누름 버튼
손잡이
노브
스톱퍼 로드
조인트 링크
와이어