자물쇠 강제 제거 방지 기구 내장

A-422

키 No.Z00288
Key

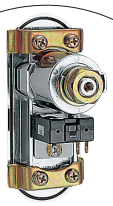

누름 버튼 스위치 S-412를 부착할 수 있습니다. 상세 내용은 331페이지를 참조하십시오.
Push-button switch S-412 is available. For details, see page 331.

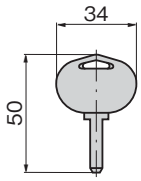

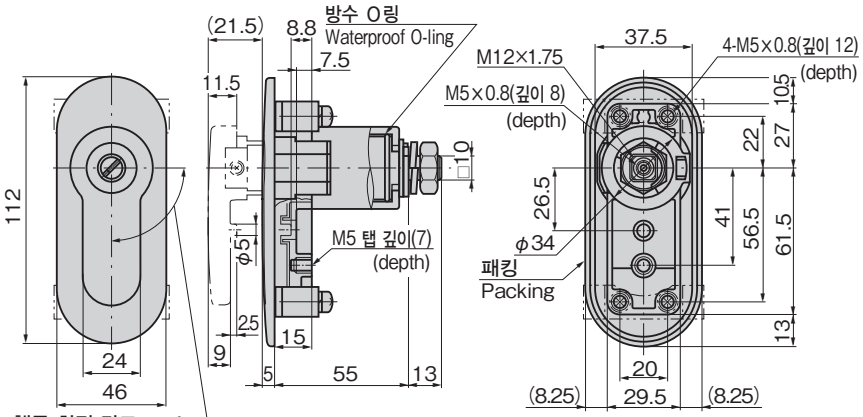

핸들 회전 각도 90 °
Handle turning angle

특징 Feature

- 일본자동판매시스템기계공업회 규격품 자물쇠 장착 가능
- 핸들을 밀어 넣기만 하면 되는 원액션 잠금
- 좌우 겸용형(캠을 뒤집으면 좌우를 바꿀 수가 있습니다.)
- 표준 자물쇠는 퍼스널 코인 록(C-288)을 사용
- 옵션으로 래치 구멍용·스위치 구멍용 방수 패킹이 있습니다.

- A standard lock approved by Japan Vending System Manufacturers Association can be incorporated.
- Can be locked simply by pressing the handle.
- For both left-hand and right-hand use. (the left-hand or right-hand use can be changed by reversing the cam)
- Personal coin lock (C-288) is used for standard lock.
- Waterproof packing for latch hole and waterproof packing for switch hole are available. (optional)

사양	● 제품질량: 605g ● 재질: 아연합금(ZDC) ● 앞면 마무리: 크롬 도금(MZCr) ● 동일 열쇠 번호·키가 다른 타입·지정 번호도 제작합니다. ● 열쇠가 다른 타입 수: 최대 17만 7,000가지 ● 부속품: 키 2개·부착판·나사 세트
동작	1.도어 개방 시에는 키를 오른쪽으로 돌려서 팝업한 핸들을 좌(우)로 돌립니다. 2.키는 본체로부터 뽑는 것이 가능합니다. 3.도어를 닫을 때에는 핸들을 원래 위치로 되돌리고 밀어 넣어서 잠급니다.
용도	● 자동판매기·환경기기·제어반
비고	● 마스터 시스템의 장착이 가능합니다. 문의해 주십시오.

Specifications	● Mass: 605g ● Material: Zinc alloy (ZDC) ● Finish: Chrome plating (MZCr) ● Keyed alike and key difference are available. ● No. of max. key differences: 177,000 ● Accessories: Two keys, installation plate and screws
Operation	1.To open door turn key clockwise and then popped handle clockwise (or counterclockwise). 2.Key can be removed from the main body. 3.To close door return popped handle to its original position and press it for locking.
Specific-use	● Vending machines, environment equipment and control boards

상품 번호 Product No.	RoHS 10	코드 Code
A-422	▲	01706

●: RoHS10 대응품
▲: RoHS10에 대응 가능합니다.

방수 타입도 제작합니다.

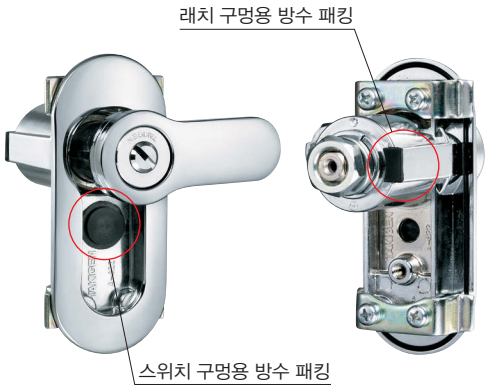

패널 구멍 치수
Panel drilling dimensions

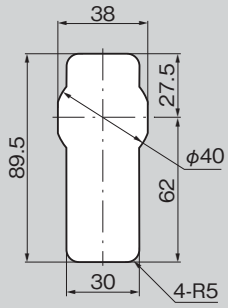
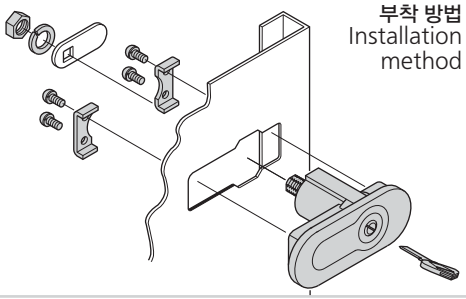
부착 방법
Installation method