EMI 대책기기•진동기기의 밀폐

A-234-1(열쇠 포함)
With lock

키 No.030
Key

A-234-2(열쇠 없음)
Without lock

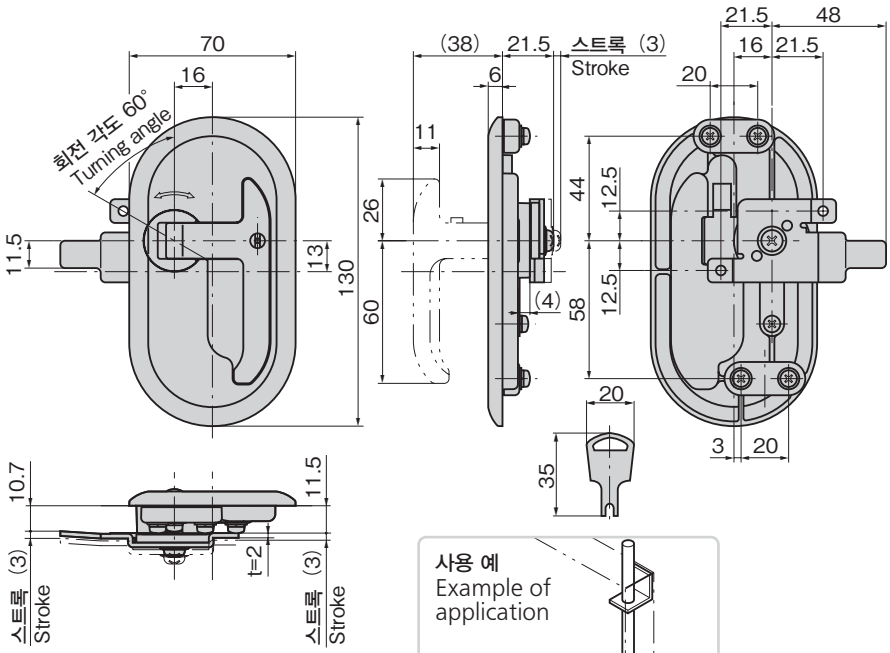

패널 구멍 치수
Panel drilling dimensions

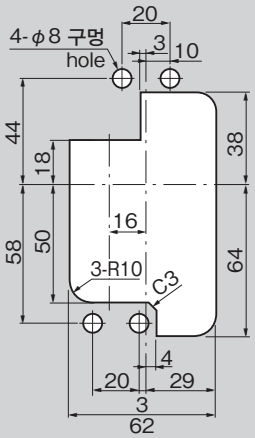

사용 예
Example of application

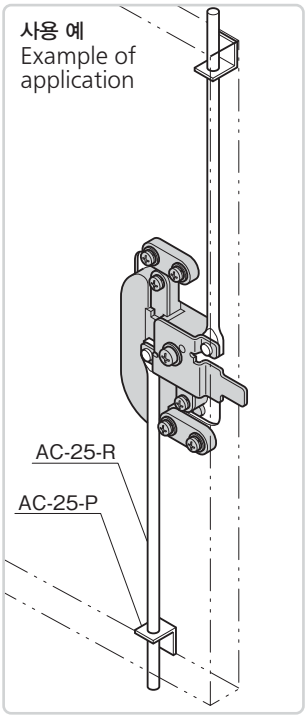

특징 Feature

- 패널 표면으로부터의 돌출이 4mm, 스톱퍼 부착면으로부터의 깊이는 25mm인 슬림형 타입
- 핸들의 들어 올림 조작 시와 회전 조작 시에 클릭감이 있어서 확실한 조작을 할 수 있습니다.
- 핸들을 수납함으로써 스톱퍼가 3mm 리프트. 쉴드 효과를 얻을 수 있습니다.
- 특수 록 기구로 기존의 불안 요소(스톱퍼의 덜거럭거림•진동•로드의 자중 낙하)를 해소, 확실한 잠금을 할 수 있습니다.
- 오른손잡이용

- Thin type: projections on the panel surface are 4mm and a depth from the panel installing surface is 25mm
- You can get the click-feeling when the handle is lifted and turned so a dependable operation is provided.
- The stopper plate is lifted up 3mm when the handle is encased in the housing, providing excellent sealing.
- Special lock mechanism ensures locking while eliminating former disadvantages (stopper plate looseness, vibration, rod falling by itself etc.)
- The right-hand use.

사양	● 제품질량: 380g ● 재질: 아연합금(ZDC) ● 앞면 마무리: 서치라이트 크롬 도금(MZCr) ● 열쇠 번호: 030 ● 적용 판 두께: 0.6~2.3mm ● 부속품: 키 2개•나사 세트•전용 스톱퍼
동작	1. 키로 해제한다. 2. 핸들을 들어 올린다. (조임 해제) 3. 핸들을 60° 회전한다. 4. 도어 열림
용도	● 정보통신기기(디지털 장치•자기 디스크 장치) 등 EMI 방지용 쉴드 랙•각종 진동 기기의 도어
비고 ⚠	● 열쇠를 필요 이상으로 회전시키면 자물쇠부•열쇠 선단부가 파손될 우려가 있으므로 주의하십시오.

Specifications	● Mass: 380g ● Material: Zinc alloy (ZDC) ● Finish: Satellite chrome plating (MZCr) ● Key No.: 030 ● Applicable panel thickness: 0.6 to 2.3mm ● Accessories: Two keys, screws and special stopper plate
Operation	1. Unlock with a key 2. Lift the handle (tightening is released) 3. Turn the handle 60° 4. Open the door
Specific-use	● EMI prevention sealed racks for information and communication equipment (digital devices and magnetic disks) and doors for various vibration equipment
Remarks ⚠	● Note that care is required, since turning the key more than is necessary risks damaging the lock or the tip of the key.

작동 예
Example of operation

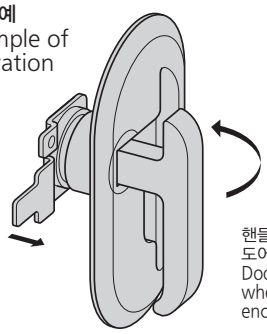

핸들을 수납하면
도어를 3mm 조인다.
Door is tightened 3mm when the handle is encased in the housing.

상품 번호 Product No.	RoHS 10	비고 Remarks	코드 Code
A-234-1		열쇠 포함 With lock	02028
A-234-2		열쇠 없음 Without lock	02029

●: RoHS10 대응품
▲: RoHS10에 대응 가능합니다.