A-1299
스텐레스제

스텐레스 방수

더블 시클 핸들(양면 타입)
DOUBLE-SICKLE HANDLES (BOTH-SIDE TYPE)

A-1299(앞면)
(Front)

A-1299(뒷면)
(Rear)

열쇠가 다른 타입
Key difference

상품번호 Product No.	RoHS 10	코드 Code
A-1299		01355

●: RoHS10 대응품
▲: RoHS10에 대응가능합니다.

특징 Feature

- 스텐레스제로 내식성이 뛰어납니다.
- 후크가 양측에 있기 때문에 열린 상태라도 슬라이드 도어를 고정할 수 있습니다.
- 방수 타입(시트 패킹 사용)
- 좌우 겸용형

- Corrosion-resistant stainless steel is used.
- Hooks are on both sides so a sliding door can be locked even when it is open.
- Waterproof (using sheet packing)
- For both left-hand and right-hand use.

사양	● 제품질량: 650g ● 재질: 스텐레스 강판(SUS304) (시클 부분만 SUS316) ● 표면 마무리: 경면 버프 연마 ● 열쇠 번호: 열쇠가 다른 타입 ● 적용 판 두께: 20~24mm ● 부속품: 캐치•키 2개
용도	● 선박용 도어•샤시 슬라이드 도어•화학공장
납기	● 표준품•••납기는 문의해 주십시오
비고	● 적용 판 두께는 문의해 주십시오. ● 동일한 열쇠 번호도 있습니다.

Specifications	● Mass: 650g ● Material: Stainless steel plate (SUS304) (Sickle only: SUS316) ● Finish: Mirror surface buffing ● Key No.: Key difference ● Applicable door thickness: 20 to 24mm ● Accessories: Catch, two keys
Specific use	● Ship or boat, sash sliding doors and chemical plants
Remarks	● Keyed alike is available.

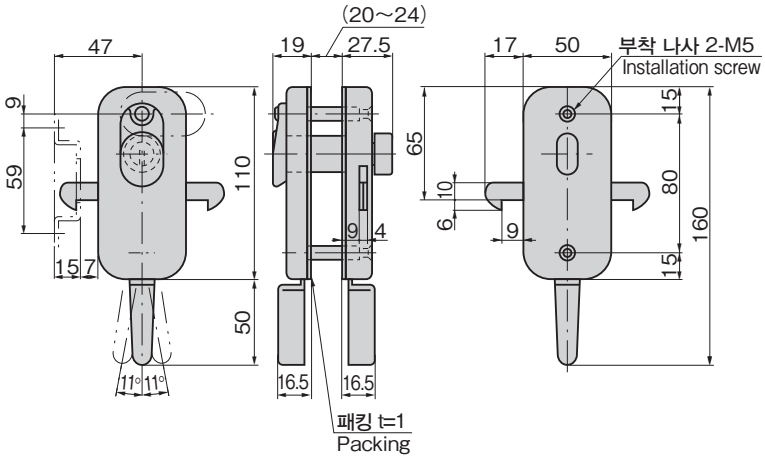

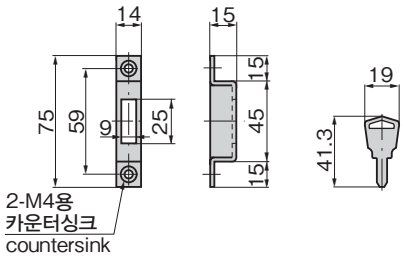

패널 구멍 치수
Panel drilling dimensions

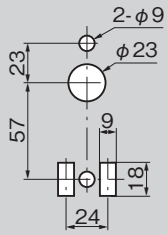

사용 예
Example of application

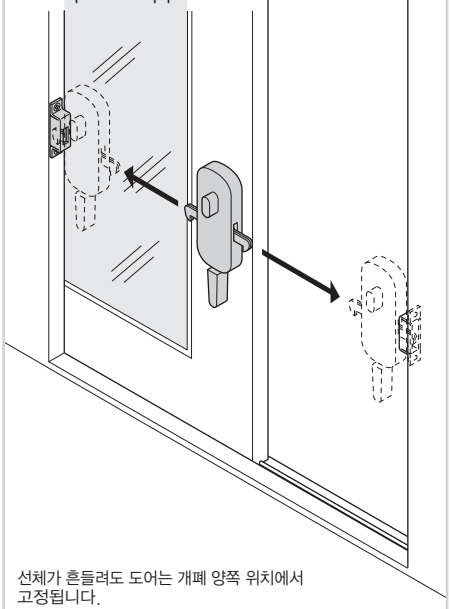

선체가 흔들려도 도어는 개폐 양쪽 위치에서 고정됩니다.
Door is secured at opening/closing position even when a boat is pitched or rolled.