록 핸들

# A-1314
스텐레스제

스텐레스 방수 내화

# 로터리 록 핸들
ROTARY-LOCK HANDLES

(일반사단법인)일본배전제어시스템공업회 비상용 배전반 등 기기인정위원회 등록품
내화형 도어용 손잡이

A-1314-1

A-1314-3

A-314-1-H

## 특징 Feature

- 스텐레스제로 내식성이 뛰어납니다.
- 핀을 내장한 핀 텀블러 방식의 자물쇠 기구 핸들
- 잠금 시에는 내장된 핀에 의해서 스톱퍼가 고정
- 방수 타입(O링• 패킹 사용)
- 내화•내열•내염•내산
- 좌우 겸용형

- Corrosion-resistant stainless steel is used.
- Pin built-in tumbler system lock mechanism handle.
- Stopper plate is secured with the built-in pin when locking.
- Waterproof (using O-ring and packing)
- Fire-resistant, heat-resistant, saltwater-resistant and acid-resistant.
- For both left-hand and right-hand use.

| | |
|---|---|
| 사양 | ● 재질: 본체/스텐레스강 주물(SUS304)<br>핸들/아연합금(ZDC)<br>● 표면 마무리: 본체/경면 버프 연마<br>핸들/크롬 도금(MZCr)<br>● 부속품: 대너트•나사 세트 |
| 용도 | ● 대형 옥외 큐비클•제어반 |
| 납기 | ● 표준품•••납기는 문의해 주십시오 |
| 비고 ⚠ | ● SUS316도 제작합니다.<br>● 자물쇠에 무리한 힘이 가해지면 파손의 원인이 됩니다.<br>● 본 제품의 스톱퍼 부착용 나사는 풀림 방지를 위해 '풀림 방지제' 를 도포할 것을 권장합니다. |

| | |
|---|---|
| Specifi-cations | ● Material: Main body: Cast stainless steel (SUS304).<br>Handle: Zinc alloy (ZDC)<br>● Finish: Main body: Mirror surface buffing.<br>Handle: Chrome plating (MZCr)<br>● Accessories: Large nut and screws |
| Specific use ⚠ | ● Large outdoor cubicles and control boards<br>● Applying inordinate stress to lock causes damage.<br>● It is recommended that thread-locking fluid be used to prevent loosening of the mounting screws for the catch. |

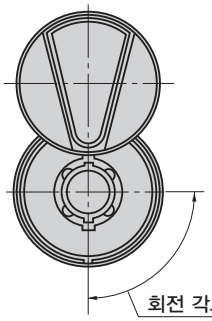


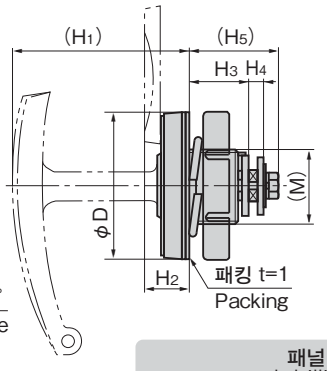


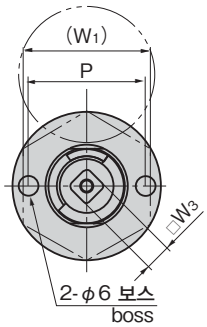


패널 구멍 치수
Panel drilling dimensions

A-1314-1

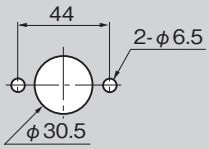


A-1314-2•3

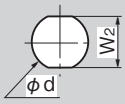


〔본체〕
Main body

| 상품번호 Product No. | RoHS 10 | (W1) | W2 | □W3 | (H1) | H2 | H3 | H4 | (H5) | P | φD | φd | (M) | 최대 적용 판 두께 Max. applicable panel thickness | 제품질량(g) Mass | 코드 Code |
|---|---|---|---|---|---|---|---|---|---|---|---|---|---|---|---|---|
| 내화 A-1314-1 | | 46 | | 10 | 70 | 18 | 23.5 | 5 | 36 | 44 | 57 | | M30 | 8 | 360 | 01092 |
| 내화 A-1314-2 | | 46 | 24.5 | 8 | 64 | 16.5 | 23 | 3 | 31 | | 46 | 30.5 | M30 | 8 | 275 | 01086 |
| 내화 A-1314-3 | | 32 | 20.5 | 8 | 54 | 14 | 18 | 3 | 28 | | 35 | 24.5 | M24 | 7 | 135 | 01087 |

●: RoHS10 대응품 ▲: RoHS10에 대응 가능합니다.

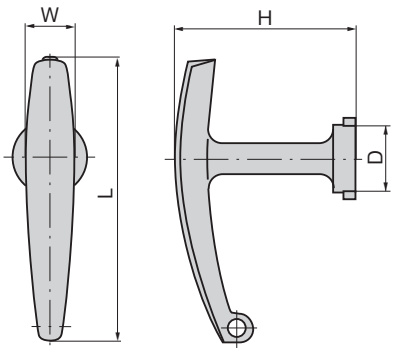


스톱퍼
Stopper plate

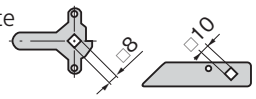


스톱퍼는 630~635페이지에서 선택하십시오.
Select stopper plate on page 630 to 635.

〔핸들〕
Handle

※핸들은 SUS • ZDC 겸용입니다.
※Handle is combined both SUS and ZDC.

| 상품번호 Product No. | RoHS 10 | L | W | H | D | 제품질량(g) Mass | 코드 Code |
|---|---|---|---|---|---|---|---|
| A-314-1-H | ● | 105 | 18 | 65 | 26 | 130 | 00607 |
| A-314-2-H | ● | 95 | 16 | 60 | 21 | 110 | 00609 |
| A-314-3-H | ● | 85 | 15 | 50 | 18.5 | 70 | 00891 |

●: RoHS10 대응품
▲: RoHS10에 대응가능합니다.

사용 예
Example of application

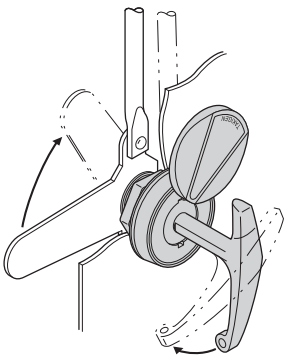

로드를 겸용하는 대형 도어도 확실하게 고정
Using rod together secures a large door easily.