A-223
알루미늄제

RoHS 10

보호봉
ROUND BAR PULLS

특징 Feature

- 알루미늄제이므로 대형이라도 경량
- 손에 부담이 없는 소프트 디자인

- Comparatively light to the size, owing to the aluminum -made.
- Soft-touch design.

사양	● 재질: 브라켓/알루미늄 합금(ADC) 파이프/알루미늄 합금 압출재(A6N01S) ● 표면 마무리: 브라켓/어벤추린 서치라이트 크롬 도금 (MACr) 파이프/어벤추린 알루마이트 처리
용도	● 버스•철도차량•특장차

Specifi-cations	● Material: Bracket: Aluminum alloy (ADC) Pipe: Aluminum alloy extrusion (A6N01S) ● Finish: Bracket: Aventurine satellite chrome plating (MACr) Pipe: Aventurine alumite treatment
Specific use	● Buses, trains, specially equipped vehicles

A-223-6

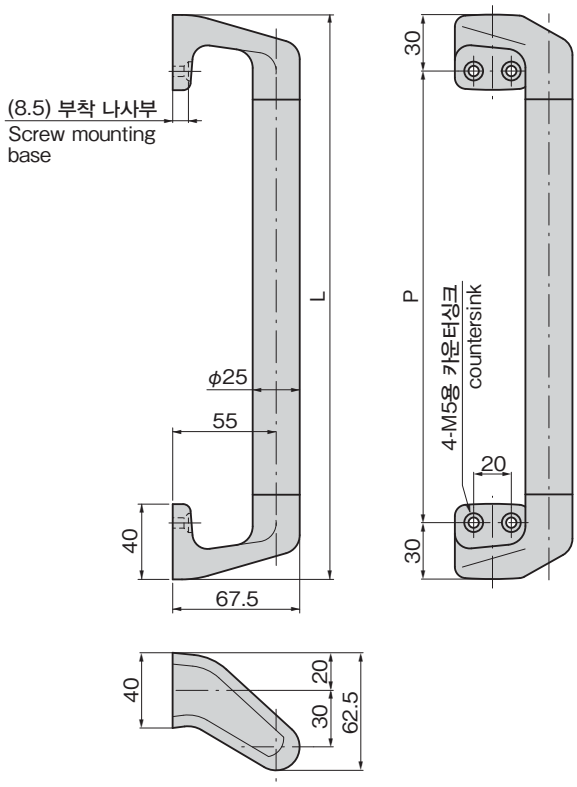

사용 예
Example of application

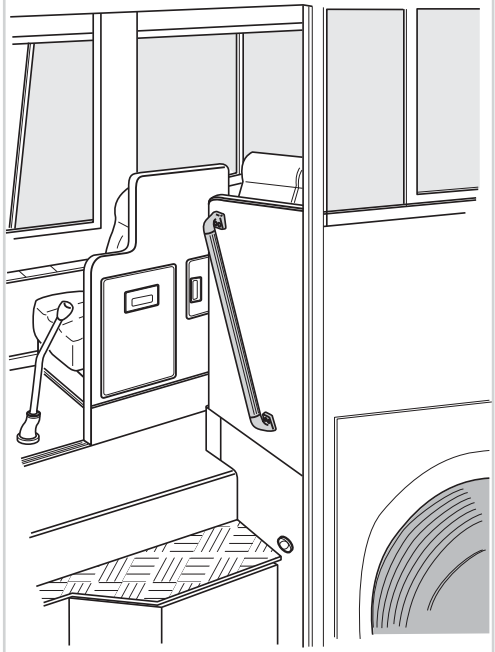

특주품 안내

A-236-E
보호봉

상세한 내용은 문의해 주십시오.

상품번호 Product No.	RoHS 10	L	P	제품질량(g) Mass	코드 Code
A-223-1	●	300	240	375	01513
A-223-2	●	400	340	440	01514
A-223-3	●	500	440	505	01515
A-223-4	●	600	540	570	01516
A-223-5	●	700	640	630	01517
A-223-6	●	800	740	705	01518
A-223-7	●	900	840	770	01519
A-223-8	●	1000	940	825	01520

●: RoHS10 대응품 ▲: RoHS10에 대응 가능합니다.

크레몬
롤러 잠금
특장 밀폐 핸들
프리져 밀폐
평면 스윙
평면 핸들
팝 핸들
리프트 핸들
어져스터 핸들
래치식
스내치
링크
후크식
록 핸들
L형 핸들
T형 핸들
원형 소형
누름 버튼
PULLS 손잡이
노브
스톱퍼 로드
조인트 링크
와이어