# AP-194
플라스틱제

컬러 멀티 손잡이
PULLS

AP-194-1-Orange
오렌지

AP-194-3-Yellow
옐로우

AP-194-T

AP-194-J

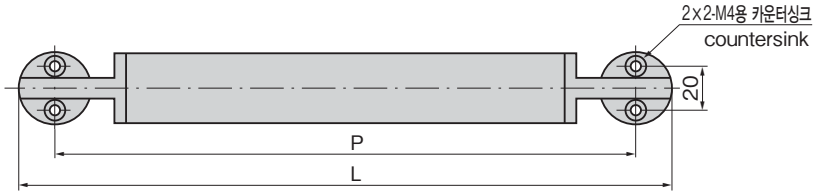


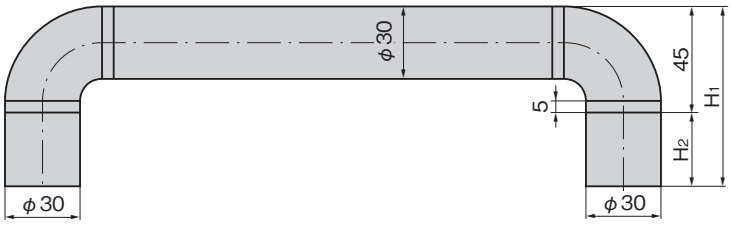


## 특징 Feature

- 패셔너블한 도어에 어울리는 핸들입니다.
- 부착은 앞(M4 나사)·뒤(M4 탭핑 나사) 양면에서 사용할 수 있습니다.

- Match with fashionable doors.
- Can be installed on both the front (M4 screw) and rear (M4 tapping) sides.

| | |
|---|---|
| 사양 | ● 재질: 파이프/경질 폴리염화비닐(PVC)<br>브라켓/폴리아미드 MXD6<br>● 표준색: 파이프/오렌지·옐로우<br>브라켓/브라운 |
| 용도 | ● 각종 캐비닛·통신기기 |
| 비고 | ● 적용판 두께 이외의 사용 시에는 별도의 나사를 준비해 주십시오.<br>● 앞면 부착용 M4 접시머리 나사는 첨부되어 있지 않습니다.<br>● 앞면 부착으로 사용하는 경우에는 고정부를 45° 회전시키고, 구멍과 구멍 사이에 나사를 통과하도록 해서 부착해 주십시오.<br>● 풀림 방지제 등 용제를 사용할 때는 충분한 검증을 실시하십시오. |

| | |
|---|---|
| Specifications | ● Material: Pipe: Hard polyvinyl chloride(PVC)<br>Bracket: Polyamide MXD6<br>● Standard color: Pipe/Orange, yellow<br>Bracket/Brown |
| Specific use | ● Communication appliances, various kinds of cabinets |
| Remarks | ● Prepare other types of screws for other panel thickness than the applicable panel thickness.<br>● M4 flat countersunk head screws for front attachment are not attached.<br>● For front attachment of the handle, rotate its fitting roots by 45° to insert the screws through the openings between the screw holes for rear attachment.<br>● Be sure to test adequately when using a solvent such as thread-locking fluid. |

### 패널 구멍 치수
Panel drilling dimensions

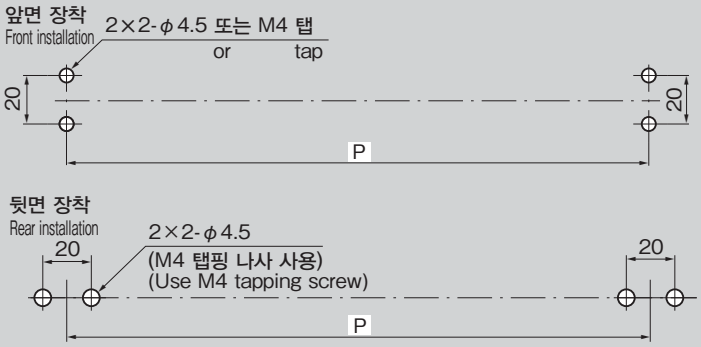


### 부착 예
Example of installation

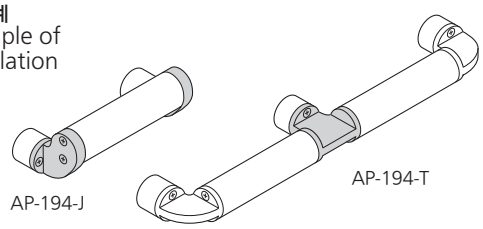


### 부착 방법
Installation method

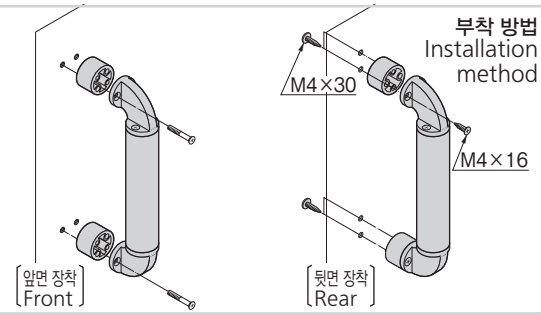


〔AP-194-J〕

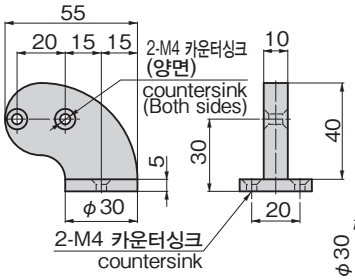


〔AP-194-T〕

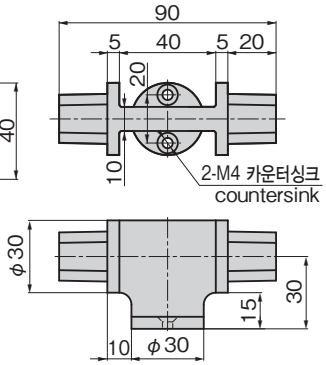


| 상품번호 Product No. | RoHS 10 | 제품질량(g) Mass | 코드 Code |
|---|---|---|---|
| AP-194-J | | 33 | 01149 |
| AP-194-T | | 55 | 01148 |

●: RoHS10 대응품
▲: RoHS10에 대응가능합니다.

| 상품번호 Product No. | RoHS 10 | L | H1 | H2 | P | 적용판 두께(뒷면 부착) Applicable panel thickness (Rear installation) | 제품질량 (g) Mass | 코드 Code |
|---|---|---|---|---|---|---|---|---|
| AP-194-1-Orange 오렌지 | | 270 | 75 | 30 | 240 | 5~20 | 190 | 01073 |
| AP-194-1-Yellow 옐로우 | | | | | | | | 01074 |
| AP-194-2-Orange 오렌지 | | 220 | 65 | 20 | 190 | 10~20 | 160 | 01075 |
| AP-194-2-Yellow 옐로우 | | | | | | | | 01076 |
| AP-194-3-Orange 오렌지 | | 170 | 55 | 10 | 140 | 20 | 115 | 01077 |
| AP-194-3-Yellow 옐로우 | | | | | | | | 01078 |

●: RoHS10 대응품 ▲: RoHS10에 대응 가능합니다.