접이식 손잡이
COLLAPSIBLE HANDLE

AP-357

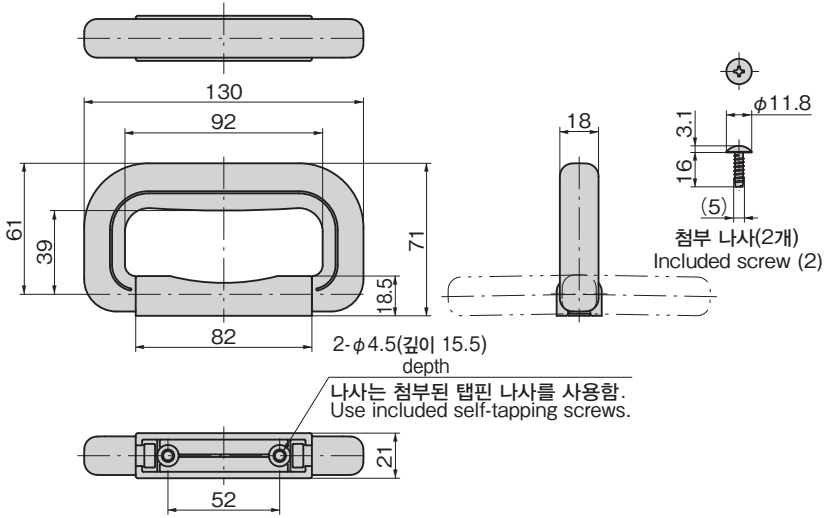

특징 Feature

- 대형 트렁크에 최적인 손잡이입니다.
- 세련된 디자인으로 내부에서 부착이 가능합니다.

- Perfect handle for large trunks.
- Sleek new design allows installation from inside trunk.

사양	● 재질: 폴리프로필렌(PP) ● 표면 마무리: 그레인 패턴 마무리
용도	● 트럭•통신기기
납기	● 표준품•••납기는 문의해 주십시오

Specifi-cations	● Material: Polypropylene (PP) ● Finish: Wrinkle finish
Specific use	● Trunks and communications equipment

사용 예
Example of application

상품번호 Product No.	RoHS 10	제품질량(g) Mass	코드 Code
AP-357		73.5	04648

●: RoHS10 대응품
▲: RoHS10에 대응가능합니다.