AC-25-EMC
스텐레스제

다점 잠금 록킹 시스템
MULTI-POINT LOCKING SYSTEM

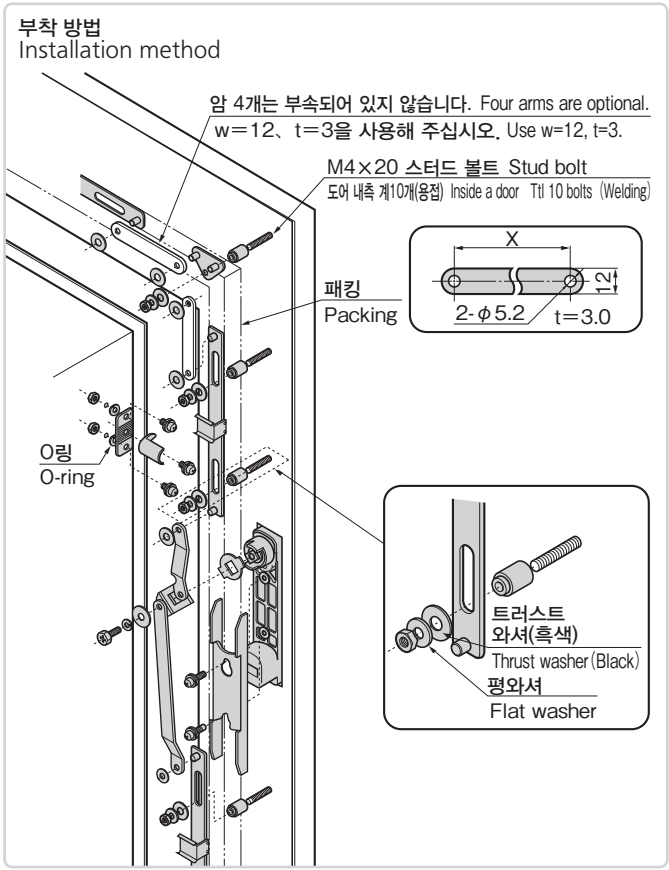

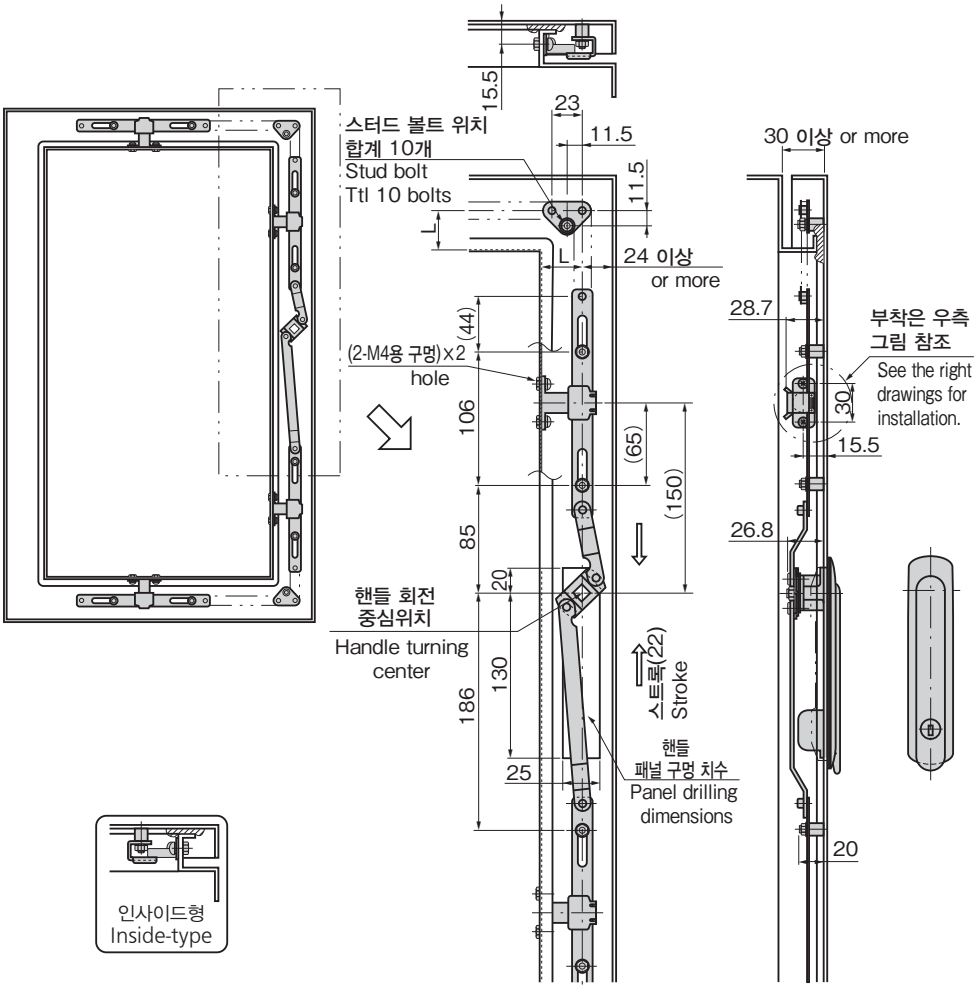

캐치판 위치 설정
Setting receiving plate position

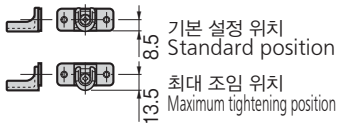

캐치는 케이스에 부착한 후에 중앙 나사를 풀어서 상하로 움직여서 조임량을 조정할 수 있습니다.
단, 안전하게 사용하기 위해 최대 조임 위치 이상으로는 설정하지 마십시오.
The receiving plate tightening amount can be adjusted by loosening the center screw and moving it vertically after the receiving plate has been installed on a case.

⚠ 주의

- 본 그림은 아웃사이드형 도면입니다. 인사이드형인 경우에는 가동 암·캐치·와셔를 정면에 대해서 대칭으로 배치해 주십시오.
- 본 제품은 오른손잡이 사양이며, 왼손잡이 사양으로는 되지 않습니다.
- 최소 정면 치수
  아웃사이드형→H750×W300
  인사이드형→H600×W200
- L은 핸들 회전 중심에서 정면까지의 치수이며, 24-30으로 하십시오.
- 나사부에는 풀림 방지제를 도포해 주십시오.
- 스터드 볼트 및 암은 부속되어 있지 않습니다.
- The drawing is for outside type. For inside type, arrange the moving arm, receiving plate and washer symmetrically bisected by a given front.
- This product is for right-hand use and is not for left and right-hand symmetrical use.
- Minimum front dimensions
  Outside type: H750×W300
  Inside type: H600×W200
- L is a distance between handle turning center and front that specifies 24-30.
- Apply thread-locking fluid to screws.
- Stud bolt and arm are not supplied as standard accessory.