B-1520-B
스텐레스제

B-520-B
철제(구 품번 BA-5·11)

RoHS 10 스텐레스

L형 이면 경첩(3관)
CONCEALED HINGES

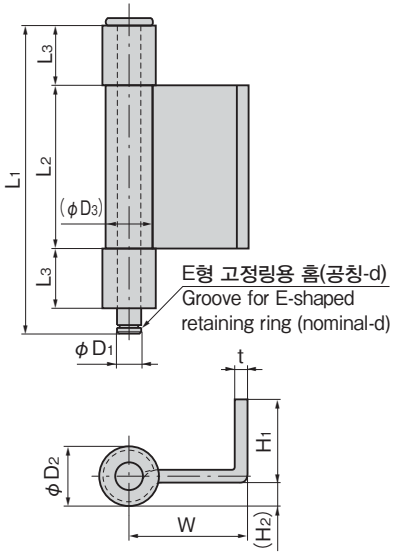

부착 참고 예 Example of installation

B-1520-B-1
B-520-B-1
P.1284～1292

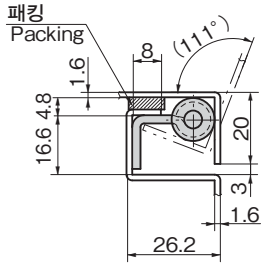

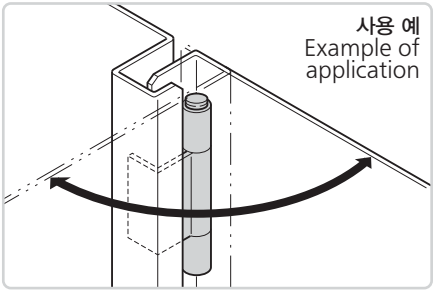

사양

[B-1520-B]	● 재질: 스텐레스 강판(SUS304) ● 표면 마무리: 플레인
[B-520-B]	● 재질: 냉간 압연 강판(SPCC) ● 표면 마무리: 플레인
용도	● 배분전반•제어반 등 방수형 보드용 이면 경첩으로서 최적입니다.
비고	● 희망하는 특별 치수도 제작합니다. ● E형 고정링은 부속되어 있지 않습니다. B-1024(756페이지)를 참조하십시오.

Specifications

[B-1520-B]	● Material: Stainless steel plate (SUS304) ● Finish: Plain
[B-520-B]	● Material: Cold rolled steel plate (SPCC) ● Finish: Plain
Specific-use	● Power/distribution and control boards and other waterproof boards.
Remarks	● E-shaped retaining ring is not included. See B-1024 on page 756.

상품번호 Product No.	RoHS 10	재질 Material	L_1	L_2	L_3	W	H_1	(H_2)	t	ϕD_1	ϕD_2	(ϕD_3)	d (상품번호) Product No.	제품질량(g) Mass	코드 Code
B-1520-B-1	●	SUS	65	30	15	17	15	5.0	2.0	5	12	9.4	4(B-1024-4)	53	12769
B-1520-B-2	●		85	40	20	19	16	5.9	3.0	6	14	12.2	5(B-1024-5)	109	12772
B-520-B-1	●	SPCC	65	30	15	17	15	4.8	2.3	5	12	9.8	4(B-1024-4)	58	11691
B-520-B-2	●		85	40	20	19	16	5.7	3.2	6	14	12.6	5(B-1024-5)	112	11694

●: RoHS10 대응품 ▲: RoHS10에 대응 가능합니다.