B-1550 스텐레스제 / B-550 철제(구 품번 BA-91 -1)

RoHS 10 스텐레스

중량용 평 경첩
IRON BUTT HINGES

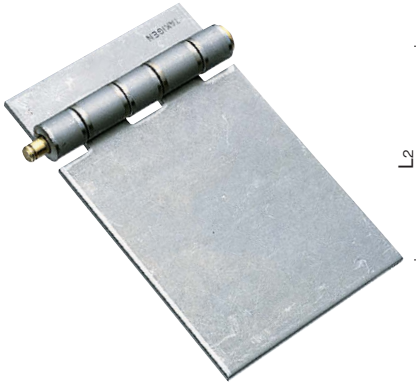

B-550-1

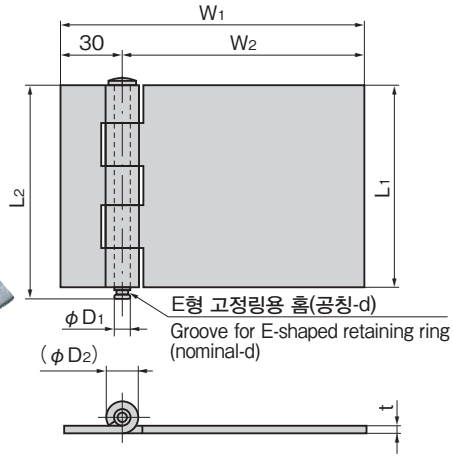

특징 Feature

- 용도에 따라 구부려 사용할 수 있습니다.
- 중량 도어에 최적
- 탈착형 경첩으로 부착이 간단합니다.

- Can be bent and used according to the application.
- Suitable for heavy doors.
- It's slip-joint type so installation is easy.

사양	● 재질: B-1550/스텐레스 강판(SUS304) B-550/열간 압연 강판(SPHC) ● 표면 마무리: 플레인
용도	● 큐비클•배분전반•제어반
비고	● E형 고정링은 부속되어 있지 않습니다. B-1024(756페이지)를 참조하십시오.

Specifications	● Material: B-1550: Stainless steel plate (SUS304) B-550: Hot rolled steel plate (SPHC) ● Finish: Plain
Specific use	● Cubicles, distribution and control boards
Remarks	● E-shaped retaining ring is not included. See B-1024 on page 756.

상품번호 Product No.		참고치 Reference values		
		도어 높이× 도어 폭 Door height×door width	도어 질량(kg) Door mass	
SUS	SPHC		SUS	SPHC
B-1550-1	B-550-1	1800×900	42	24
B-1550-2	B-550-2	1200×600	54	31
B-1550-3	B-550-3	1200×600	32	16
B-1550-4	B-550-4	1200×600	32	16

상품번호 Product No.		RoHS 10		L1	L2		W1	W2	t		φD1	(φD2)		d (상품번호) Product No.	제품질량(g) Mass		코드 Code	
SUS	SPHC	SUS	SPHC		SUS	SPHC			SUS	SPHC		SUS	SPHC		SUS	SPHC	SUS	SPHC
B-1550-1	B-550-1	●	●	100	113	110	160	130	4	4.5	8	16.5	18	7(B-1024-7)	709	700	12851	10501
B-1550-2	B-550-2	●	●	90	100	100	150	120	4	4.5	8	16.5	18	7(B-1024-7)	635	590	12852	10502
B-1550-3	B-550-3	●	●	80	90	85	142	112	4	4	7	15.5	16	6(B-1024-6)	506	440	12853	10503
B-1550-4	B-550-4	●	●	75	90	85	130	100	4	4	7	15.5	16	6(B-1024-6)	488	390	12854	10504

●: RoHS10 대응품 ▲: RoHS10에 대응 가능합니다.