B-1970 스텐레스제 / B-970 철제

RoHS 10 · 스텐레스

3관 각형 경첩 핀
3-TUBE SQUARE HINGE PINS

B-1970-1

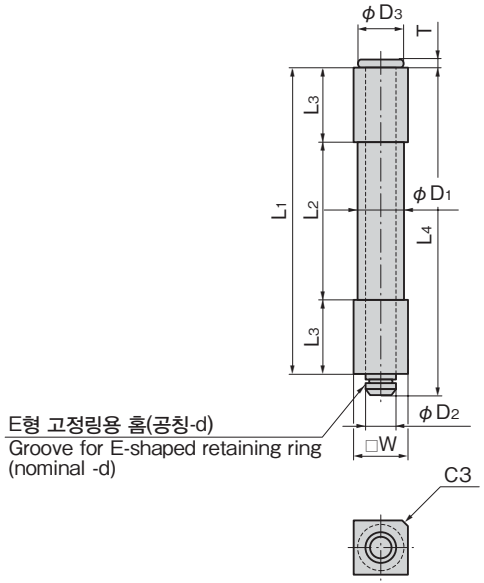

〔B-1970〕

사양	● 재질: 스텐레스 강봉(SUS304)
비고	● E형 고정링은 부속되어 있지 않습니다. B-1024(756페이지)를 참조하십시오.

Specifications	● Material: Stainless steel bar (SUS304)
Remarks	● E-shaped retaining ring is optional. See B-1024 on page 756.

〔B-970〕

사양	● 재질: 관/기계구조용 탄소강 강관(STKM) 축/냉간 압조용 탄소 강선(SWCH) ● 표면 마무리: 관/플레인 축/아연 도금 크로메이트 처리 (MFZn-C)
비고	● E형 고정링은 부속되어 있지 않습니다. B-1024(756페이지)를 참조하십시오.

Specifi-cations	● Material: Pipe: Carbon steel for machine structure (STKM) Shaft: Carbon steel wire for cold heading (SWCH) ● Finish: Pipe: Plain Shaft: Zinc plating chromate treatment (MFZn-C)
Remarks	● E-shaped retaining ring is optional. See B-1024 on page 756.

상품번호 Product No.		RoHS 10		L1	L2	L3	L4	□W	T	φD1	φD2	φD3	d (상품번호) (Product No.)	제품질량 (g) Mass	코드 Code	
SUS	철 Iron	SUS	철 Iron												SUS	철 Iron
B-1970-0	B-970-0	●	●	102	54	24	113	18	3	16	10	16	8(B-1024-8)	220	10848	10537
B-1970-1	B-970-1	●	●	94	54	20	100	16	3	14	8	14	7(B-1024-7)	150	10849	10538
B-1970-2	B-970-2	●	●	82	42	20	90	14	2	12	6	12	5(B-1024-5)	100	10850	10539
B-1970-3	B-970-3	●	●	75	35	20	80	12	2	10	5	10	4(B-1024-4)	65	10851	10540

●: RoHS10 대응품 ▲: RoHS10에 대응 가능합니다.