B-1472-1
스텐레스제

RoHS 10 스텐레스

피봇 지주
PIVOT STAYS

B-1472-1-R

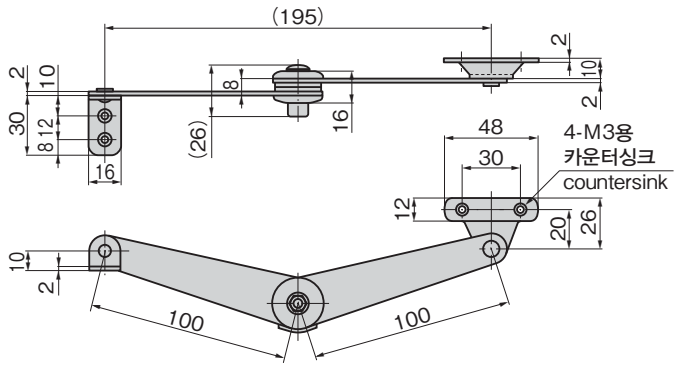

특징 Feature

- 강도 조정 기능이 내장된 다단 스톱 지주
- 22.5° 마다 스톱하고, 90° 의 도어 개폐를 목적으로 설계한 새로운 타입
- 다단식 스톱을 이용해서 도어의 진동 대책으로 하는 것도 가능합니다.
- 우측용•좌측용(본 그림 및 사진은 모두 우측용입니다)

- Multi-step stops with strength adjustment function.
- Stops every 22.5°. Newly designed for opening/closing the door at 90°.
- Using multi-step stop, door vibration can be minimized.
- The left type or right type. (Drawings and photo show the right type)

사양	● 제품질량: 115g ● 재질: 스텐레스 강판(SUS304) ● 표면 마무리: 전해 연마 광택 배럴
용도	● 소형 경량 도어•소형 해치
⚠	● 강도 조절이 임의이기 때문에 진동 등을 충분히 고려한 후에 사용해 주십시오.

Specifications	● Mass: 115g ● Material: Stainless steel plate (SUS304) ● Finish: Electrolytic polishing gloss barrel
Specific use	● Small lightweight doors and hatches
⚠	● Strength adjustment is unforced so use this considering vibration.

상품번호 Product No.	RoHS 10	비고 Remarks	허용 하중 N Allowable load	코드 Code
B-1472-1-L	●	좌측용 Left type	19.6	11645
B-1472-1-R	●	우측용 Right type	19.6	11646

●: RoHS10 대응품 ▲: RoHS10에 대응 가능합니다.

참고 작동 예
Example of operation

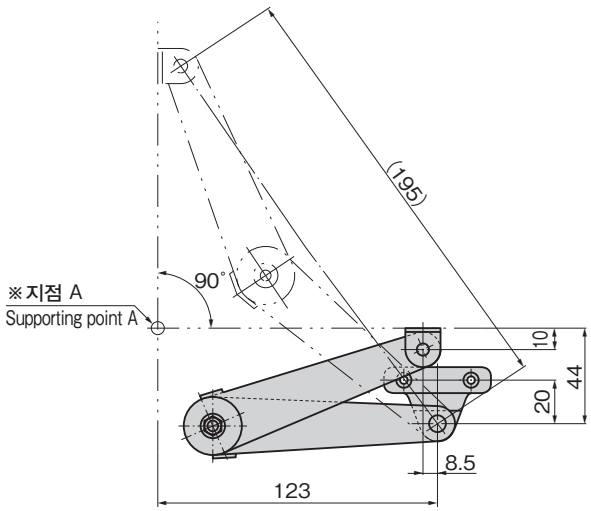

※지점 A 덮개 개폐 지점, 이 지점 위치에 따라 열림 각도가 바뀝니다.
※Supporting point A: cover opening/closing supporting point.
With this position, opening angle changes.
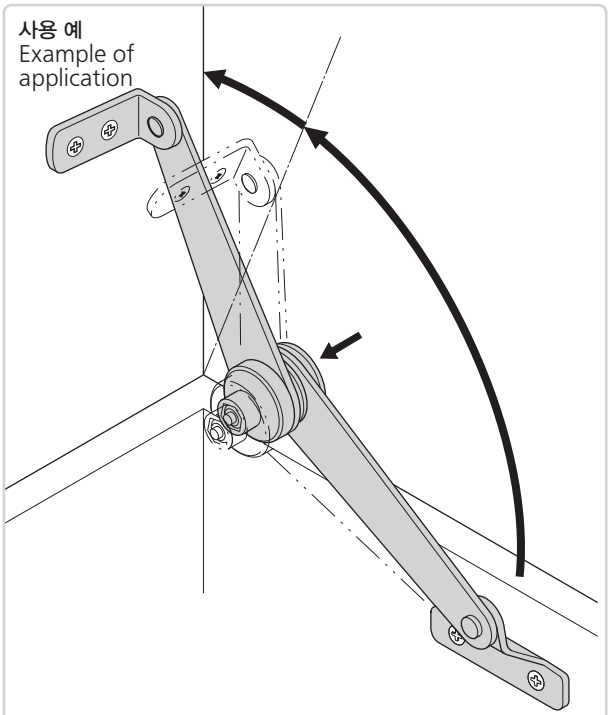
사용 예
Example of application