B-1891
스텐레스제

90° 스톱퍼
90° STOPPERS

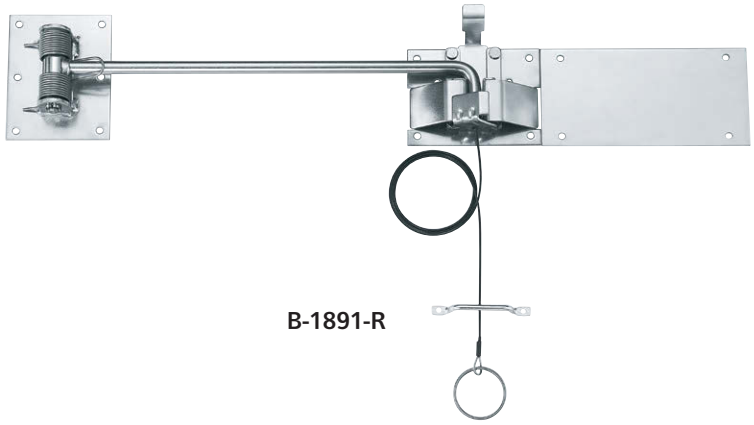

특징 Feature

- 오토 록·원터치 오픈
- 도어를 열면 90° 위치에서 잠겨집니다. 닫을 때에는 링을 당기면 잠금이 해제됩니다.
- 스텐레스로 내식성이 뛰어납니다.
- 우측용·좌측용(본 그림 및 사진은 모두 우측용입니다.)

- Automatically locked and one-touch opened.
- When the door is opened and locked at 90°. When closing the door, pull the ring and the lock will be released.
- Corrosion-resistant stainless steel is used.
- The right type or left type (The drawings and photo show the right type.)

사양	● 재질: 스텐레스 강판(SUS304) ● 표면 마무리: 배럴 연마
용도	● 특장차·밴

Specifications	● Material: Stainless steel plate (SUS304) ● Finish: Barrel polishing
Specific use	● Specially equipped vehicles, vans

상품번호 Product No.	RoHS 10	비고 Remarks	제품질량(g) Mass	코드 Code
B-1891-L		좌형 Left-type	1,960	11515
B-1891-R		우형 Right-type	1,960	11516

●: RoHS10 대응품 ▲: RoHS10에 대응 가능합니다.

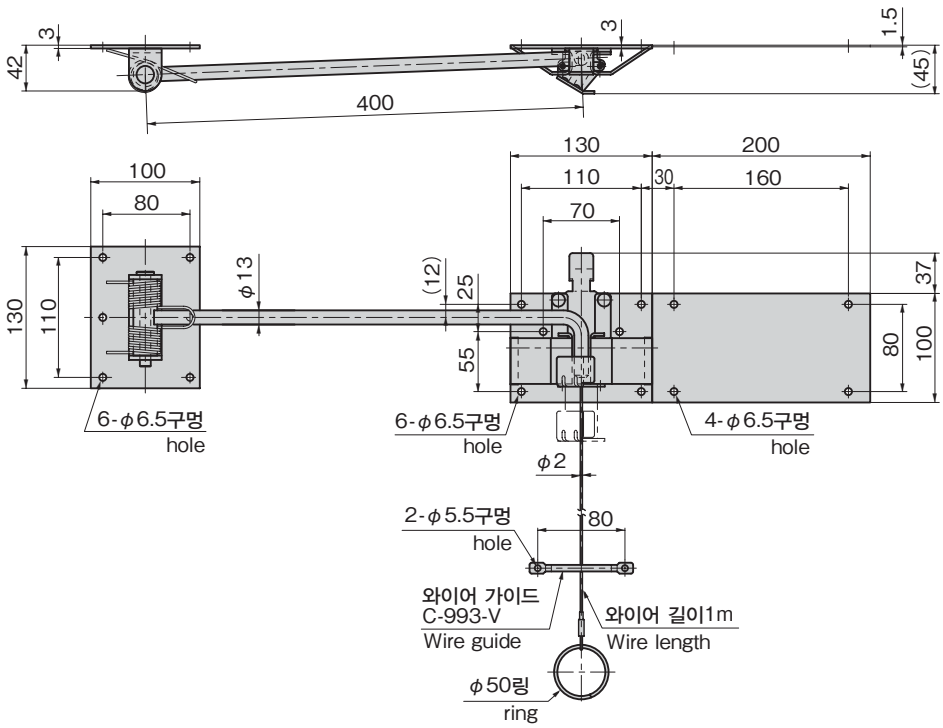

사용 예
Example of application

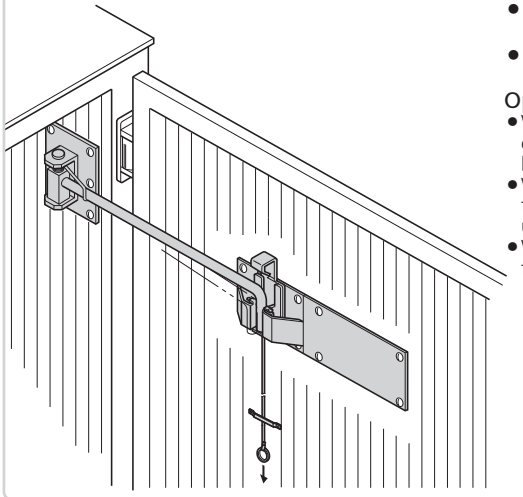

조작 방법
- 도어를 90° 열면 로드가 본체에 들어가서 잠긴다 .
- 링을 당기면 로드가 본체로부터 떨어져서 잠금이 해제된다 .
- 90° 이상 개방하는 경우에는 링을 당기면서 도어를 열 수 있다 .

Operation
- When the door is opened 90°, the rod will enter the door checker and the door will be locked in this position.
- When the ring is pulled, the rod will be released from the door checker and the door will be unlocked.
- When opening the door more than 90°, pull the ring to allow the door to move.

90° 에서 잠금, 와이어로 해제
Locked at 90°, and released by the wire.
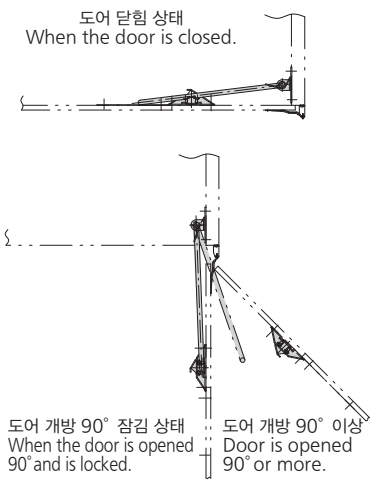
동작 예
Example of operation