C-61-1
철제

〔C-61-1A〕

C-61-1A

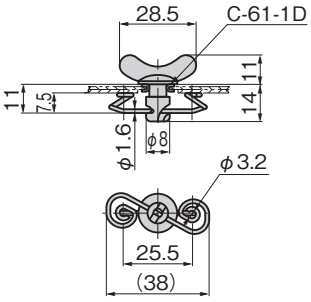

〔C-61-1B〕

C-61-1B

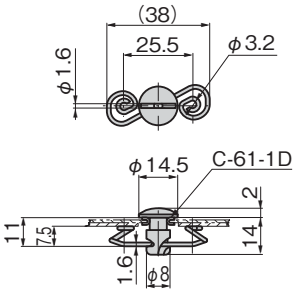

〔C-61-1C〕

C-61-1C

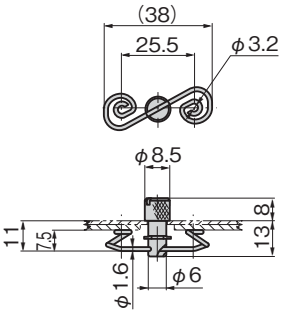

특징 Feature

- 오른쪽으로 90° 회전하면 조여지고, 왼쪽으로 90° 회전하면 열립니다.
- To tighten it turn 90° clockwise. To loosen it turn 90° counterclockwise.

사양	● 재질: 본체/쾌삭강 강재(SUM) 노브(C-61-1A만)/냉간 압연 강판(SPCC) 스프링/피아노선(SWP-B) ● 표면 마무리: 본체/크롬 도금(MFCr) 스프링/크롬 도금(MFCr) ● 부속품: E형 고정링(C-61-1C)
용도	● 소형 케이스의 도어나 덮개

Specifications	● Material: Main body: Free cutting steel (SUM) Knob (only C-61-1A): Cold rolled steel plate (SPCC) Spring: Piano wire (SWP-B) ● Finish: Main body: Chrome plating (MFCr) Spring: Chrome plating (MFCr) ● Accessories: E-ring (C-61-1C)
Specific use	● Small case doors and covers

사용 예
Example of application

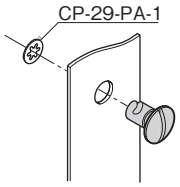

빠지지 않도록 와셔 CP-29-PA-1(P. 1338), E형 고정링 B-1024-7 (P. 756)도 사용할 수 있습니다.
To prevent slippage, washer CP-29-PA-1 or E-shaped retaining ring B-1024-7 may be used.

부착 방법 Installation method

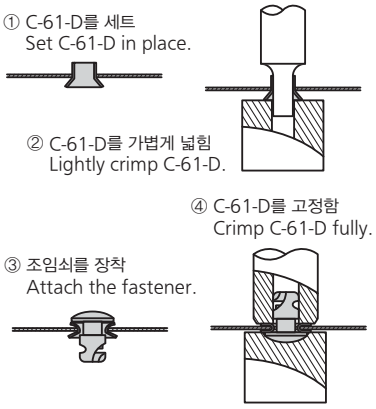

상품번호 Product No.	RoHS 10	제품질량(g) Mass	코드 Code
C-61-1A	●	7	20296
C-61-1B	●	5	20297
C-61-1C	●	11	20298

●: RoHS10 대응품
▲: RoHS10에 대응 가능합니다.

〔C-61-1D〕

C-61-1D-1

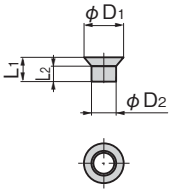

부착 방법
Installation method

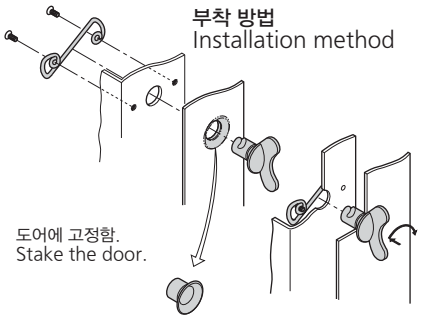

특징 Feature

- 회전을 유연하게 합니다.
- To facilitate turning.

사양	● 재질: 알루미늄(A1080P)
용도	● C-61-1A•C-61-1B•C-61-1C에 사용할 수 있습니다.
Specifications	● Material: Aluminum (A1080P)
Specific use	● Can be used for C-61-1A/B/C

상품번호 Product No.	RoHS 10	L_1	L_2	ϕD_1	ϕD_2	제품질량(g) Mass	코드 Code
C-61-1D-1		9.5	6.3	15	9.7	1	20299
C-61-1D-2		8	4.8	12	9.2	0.8	21137

●: RoHS10 대응품 ▲: RoHS10에 대응 가능합니다.