C-1402
스텐레스제

RoHS 10 스텐레스

박형 평면 래치 자물쇠
THIN-TYPE FLUSH LATCHES

내진동성이 뛰어난 스프링 래치

특징 Feature

- 스텐레스제로 내식성이 뛰어납니다.
- 박형 모양으로 얇은 도어에 최적입니다.
- 스프링 내장 래치로 내진동성이 뛰어납니다.
- 레버를 들어 올리면 래치가 작동해서 도어가 열립니다. 닫을 때는 원터치로 닫힙니다.
- 판 두께가 1.5mm이므로 당사의 다른 평면 래치와 비교하여 견고합니다.
- 확실한 2포인트 록 기구

- Corrosion-resistant stainless steel is used.
- Flush type. Suitable for light doors.
- Vibration-resistant spring built-in latch is used.
- Putting the lever upright actuates the latch to open the door. To close the door just one-touch push.
- Plate thickness is 1.5mm and this is larger than any other our flat latches so it's durable.
- Dependable two-point locking mechanism is incorporated.

사양	● 제품질량: 505g ● 재질: 냉간 압연 스텐레스 강판(SUS304) ● 표면 마무리: 헤어 라인 마무리 ● 적용 판 두께: 1.6~2.5mm
용도	● 항공기·철도차량 등 각종 진동기기

Specifications	● Mass: 505g ● Material: Cold rolled stainless steel plate (SUS304) ● Finish: Hairline finish ● Applicable panel thickness: 1.6 to 2.5mm
Specific use	● For vibration equipment for aircraft and train

〔C-1402-FL〕

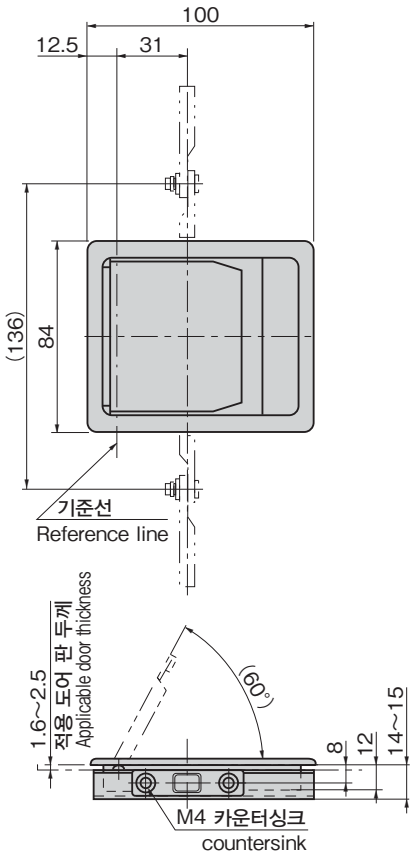

〔C-1402-LR〕

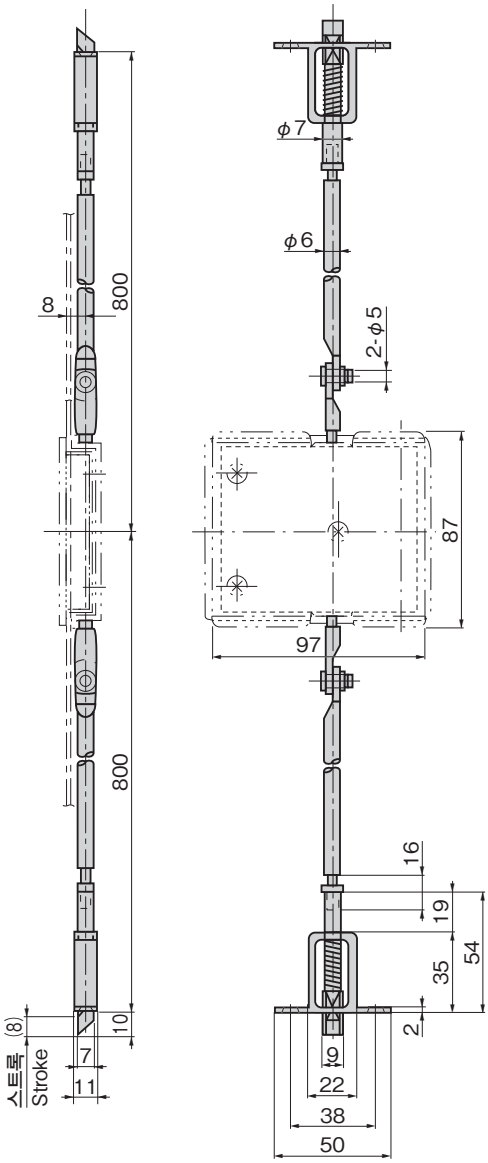

사용 예
Example of application

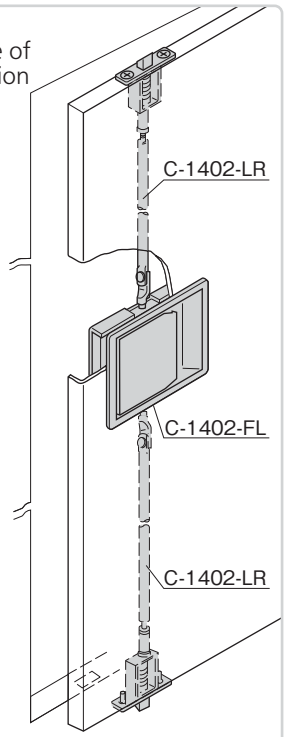

박형 도어에 딱 맞음
Suitable for thin doors

본체 패널 구멍 치수
Main body panel drilling dimensions

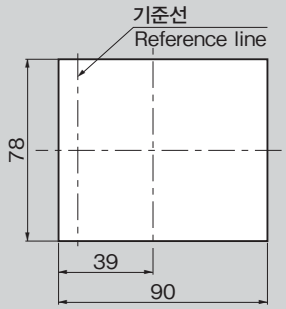

상품번호 Product No.	RoHS 10	비고 Remarks	코드 Code
C-1402-FL	●	래치 자물쇠 Latches	23618
C-1402-LR	●	상하 로드 Rod	23619

●: RoHS10 대응품
▲: RoHS10에 대응 가능합니다.