C-187-11~13

황동제

마스터 체인지

코인 록 트라이 II

COIN LOCK TRY II

C-187-12

열쇠 다름
Key differences

특징 Feature

- 열쇠는 90° 회전으로 잠금 시에만 탈착할 수 있습니다.
- 열쇠는 리버시블 타입

- Key can only be inserted/removed when turned 90° and locked.
- The key is a reversible type.

사양	● 재질: 본체/쾌삭 황동봉(C3604BD) 키/황동판(C3713P) 스톱퍼/냉간 압연 강판(SPCC) ● 표면 마무리: 본체/크롬 도금(MBCr) 키/니켈 도금(MBNi) 스톱퍼/아연 도금 크로메이트 처리(MFZn-C) ● 열쇠 번호: 하기 표에 따름. ● 동일 열쇠 번호•지정 번호도 제작합니다. ● 열쇠가 다른 타입 수(최대): 하기 표에 따름. ● 부속품: 키 2개•스톱퍼
용도	● 자동판매기•오락기기•계측기•등록기
비고	● C-187-12•13은 마스터 시스템 내장이 가능합니다. 문의해 주십시오.

Specifi-cations	● Material: Main body: Free cutting brass bar (C3604BD) Key: Brass plate (C3713P) Stopper plate: Cold rolled steel plate (SPCC) ● Finish: Main body: Chrome plating (MBCr) Key: Nickel plating (MBNi) Stopper plate: Zinc plating chromate treatment (MFZn-C) ● Key number: See table below. ● Identical or specified key numbers also available. ● Max. key differences: See table below. ● Accessories: Two keys, stopper plate
Specific-use	● Vending machines, amusement machines, measuring equipment, registers

스톱퍼(겸용형)
Stopper plate (for combined use)

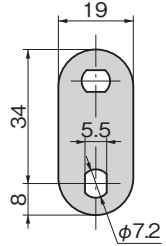

판 두께 t=2.3
Plate thickness

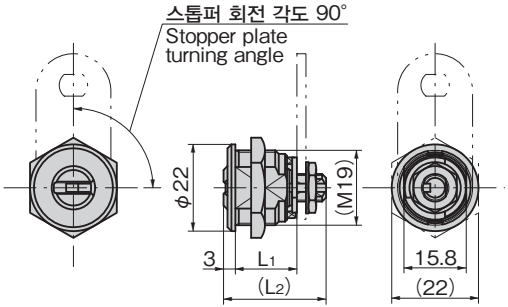

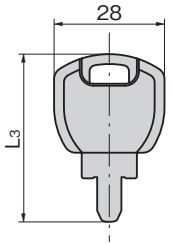

패널 구멍 치수
Panel drilling dimensions

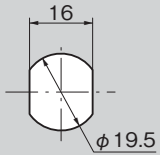

상품번호 Product No.	RoHS 10	L1	L2	L3	열쇠가 다른 타입 수(최대) No. of max. key differences	열쇠 번호 Key No.	제품질량(g) Mass	코드 Code
C-187-11 동번 keyed alike		11.5	21.5	44		18711	60	24360
C-187-11 열쇠 다름 key differences					45			24361
C-187-12 동번 keyed alike		15.6	26	(48)		18712	69	24362
C-187-12 열쇠 다름 key differences					1750			24363
C-187-13 동번 keyed alike		17.4	30.5	(49)		18713	74	24364
C-187-13 열쇠 다름 key differences					4750			24365

●: RoHS10 대응품 ▲: RoHS10에 대응 가능합니다.