C-111
아연합금제

실린더 내장 걸쇠
LATCHES WITH CYLINDERS

C-111-2

열쇠 다름
Key differences

특징 Feature

- 실린더 자물쇠부를 90˚ 돌리면 열쇠가 없어도 잠글 수 있습니다.
- Can be locked by turning the cylinder lock 90˚ so key is not needed in this case.

사양	● 재질: 실린더 자물쇠부/아연합금(ZDC) 걸쇠부/냉간 압연 스텐레스 강판 (SUS430) ● 표면 마무리: 실린더 자물쇠부/크롬 도금 (MZCr) 걸쇠부/광택 배럴 연마 ● 열쇠 번호: 열쇠가 다른 타입 ● 부속품: 키 3개
용도	● 선박•차량•주방기기•옥외용 기기
비고	● C-111-1는 중지품입니다.

Specifications	● Material: Cylinder lock: Zinc alloy (ZDC) Hook: Cold rolled stainless steel plate (SUS430) ● Finish: Cylinder lock: Chrome plating (MZCr) Hook: Gloss barrel polishing ● Key No.: Differences ● Accessories: Three keys
Specific use	● Ships, vehicles, kitchen and outdoor equipment
Remarks	● C-111-1 is no longer manufactured.

〔C-111-2〕

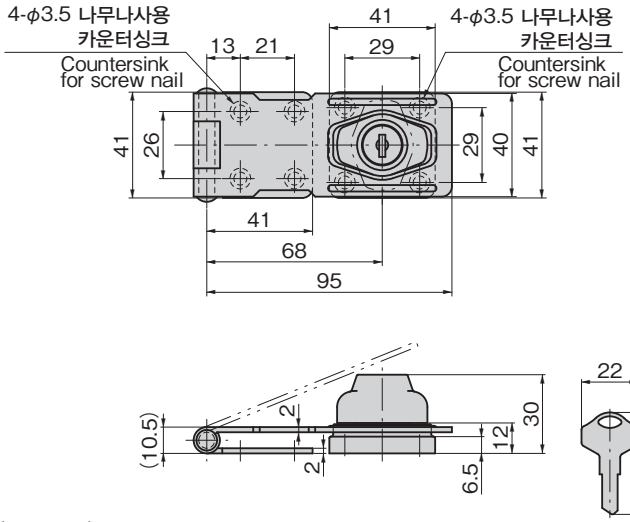

〔C-111-3〕

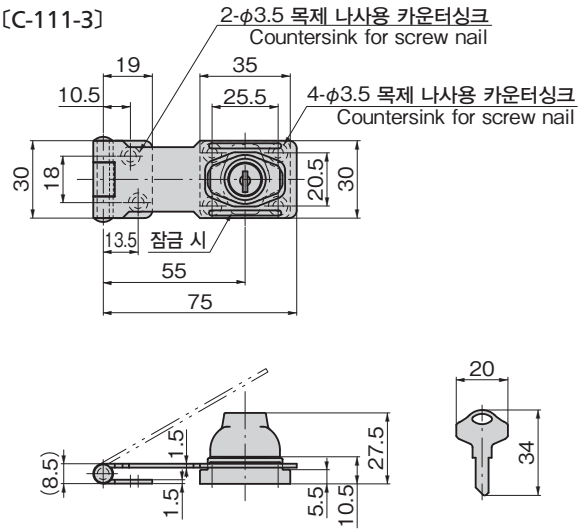

〔C-111-4〕

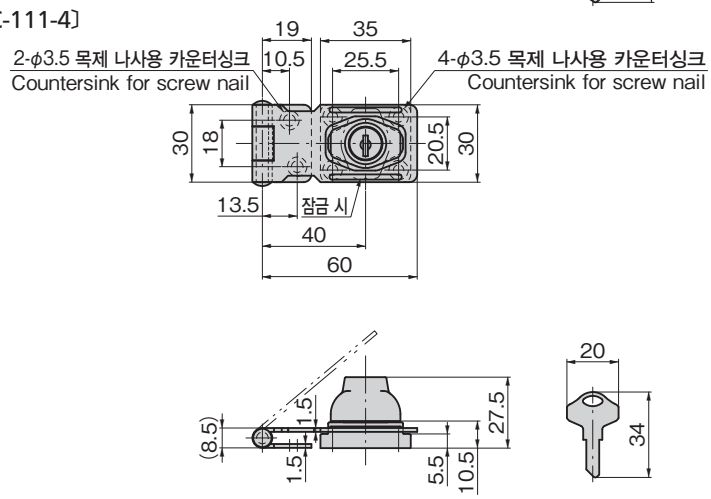

상품번호 Product No.	RoHS 10	제품질량(g) Mass	코드 Code
C-111-2 열쇠 다름 key differences		216	20393
C-111-3 열쇠 다름 key differences		110	20394
C-111-4 열쇠 다름 key differences		105	20395

●: RoHS10 대응품
▲: RoHS10에 대응 가능합니다.