영전자 홀더
PERMANENT ELECTROMAGNETIC HOLDER

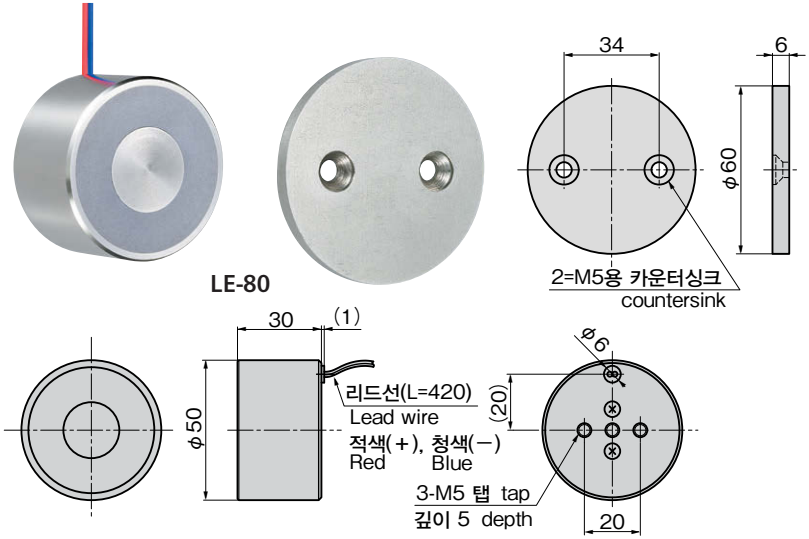

상품번호 Product No.	RoHS 10	제품질량(g) Mass	코드 Code
LE-80		484	50303

●: RoHS10 대응품 ▲: RoHS10에 대응 가능합니다.

특징 Feature

- 통전함으로써 자력을 상실시켜 흡착물(캐치)을 풀어 줄 수 있습니다.
- When the current is turned on the magnetism is cancelled, allowing the catch to be released.

사양	● 흡착력: 약 500N ● 잔류 흡착력: 1N 이하(DC24V 인가 시) ● 정격전압: DC24V(통전 시간 5분 이내) ● 소비전력: 0.4A ● 리드선 극성: 적색(플러스)•청색(마이너스) ● 사용 주위 온도: -10 ~ +40℃ (동결하지 않을 것)
용도	● 각종 도어의 잠금
납기	● 표준품•••납기는 문의해 주십시오

Specifi-cations	● Adhesive power: Approx. 500N ● Residual adhesive power: less than 1N (with application of DC24V) ● Rated voltage: DC24V (Power flow under 5 minutes) ● Power consumption: 0.4A ● Lead polarity: Red (positive) / Blue (negative) ● Ambient temperature: -10℃ to +40℃ (non-condensing)
Specific use	● Locks for doors of all types