KC-353-WW
철제

RoHS 10

초중량용 슬라이드 레일
SLIDE RAILS FOR HEAVY-DUTY USE

KC-353-WW

특징 Feature

- 롤 포밍 가공을 채용함으로써 기존의 중량용 슬라이드 레일보다 경량이고 내하중도 우수합니다.
- Owing to an adoption of roll forming these are lighter than the conventional slide rails.
  These also feature high load resistance.

사양	● 재질: 냉간 압연 강재(SPCC) ● 표면 마무리: 아연 도금 크로메이트 처리(MFZn-C)
용도	● 특장차•건설기계•버스
납기	● 표준품•••납기는 문의해 주십시오
비고	● 본 제품의 부착에는 M6(육각 구멍붙이 볼트)를 사용해 주십시오. ● 부착 방향에 구별이 있습니다. 캐비넷 멤버를 케이스 측에, 드로어 멤버를 서랍 측에 부착해 주십시오. ● 본 제품을 오래 사용하기 위해서는 정기적으로 접동부에 윤활제를 도포해 주시기 바랍니다. (권장 윤활제: 리튬 비누기계 극압 그리스) ※장척 중량 상품이기 때문에 배송료가 듭니다. 상세 내용은 문의해 주십시오.

Specifications	● Material: Cold rolled steel plate (SPCC) ● Finish: Zinc plating chromate treatment (MFZn-C)
Specific-use	● Specially equipped vehicles, construction machinery and buses
Remarks	● Please use M6 (hex socketbolt) for installation ● There is a distinction in the direction of the installation. Please install the cabinet member in the case side and the drawer member in the drawer side. ● To prolong use, it is recommended that a lubricant be applied regularly to the sliding parts.(Recommended grease: Lithium-soap base extreme-pressure grease)

〔KC-353-WW〕

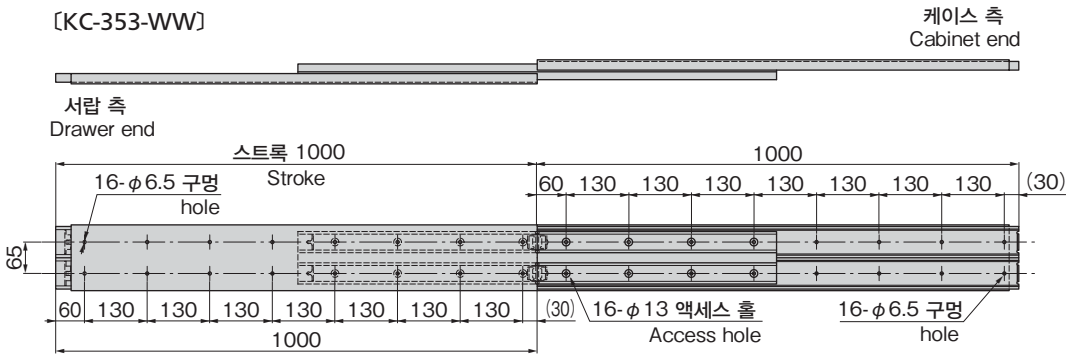

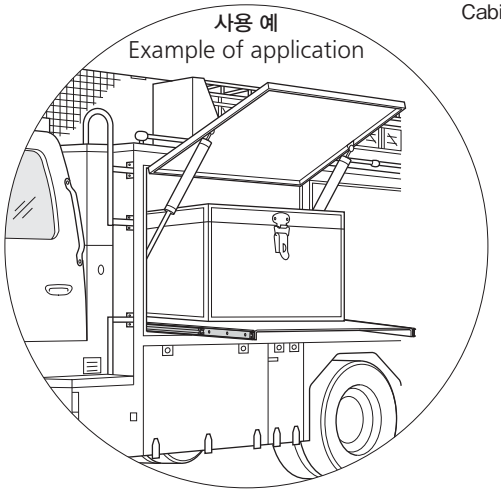

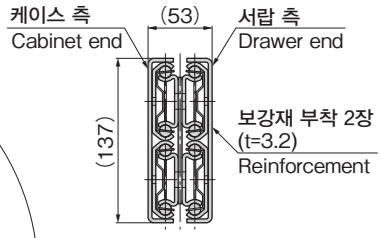

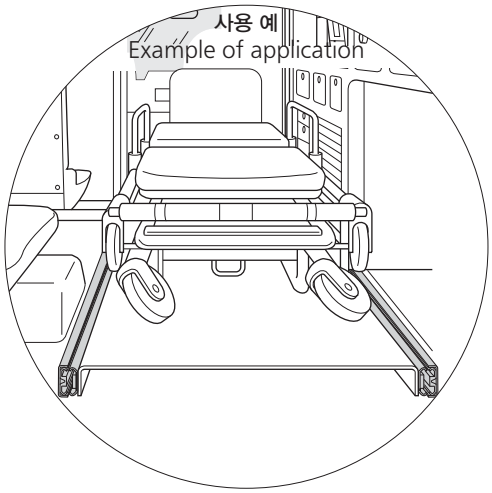

상품번호 Product No.	RoHS 10	허용 하중 kN/pair Allowable load	제품질량(kg) Mass	코드 Code
KC-353-WW	●	5.88	26.5	31359

●: RoHS10 대응품 ▲: RoHS10에 대응 가능합니다.